Für den Notfall einsatzbereit

B. Braun Perfusor® Space und Infusomat® Space

Erfüllen die Anforderungen der EN 1789* und 13718-1**

B|BRAUN
SHARING EXPERTISE

„Wir haben hier einen Notfall!"

Unfall auf der A7 ...

Die B. Braun Space-Philosophie.

Hinter B. Braun Space steht der Anspruch, neue Maßstäbe in der Infusionstechnologie zu setzen. Diesen Anspruch haben wir bei der Entwicklung mit Hilfe einer Philosophie verwirklicht.

Das Gleichheitsprinzip.
Perfusor® Space und Infusomat® Space sind weitgehend identisch: gleiches Design, gleiche Oberfläche, gleiches Bedienkonzept. Die Effekte: reduzierter logistischer Aufwand, Modularität in Perfektion und besseres Sicherheitsmanagement.

*** EN 1789**
Rettungsdienstfahrzeuge und deren Ausrüstung – Krankenkraftwagen
Umweltprüfungen: Dauerschocken (6.3.5), Schwingen (sinusförmig) (6.4.1), Schwingen (Breitbandrauschen) (6.4.1)

8713030 Perfusor® Space; 8713050 Infusomat® Space; 8713140 SpaceStation; 8713145 SpaceCover Comfort; 8713231 Anschlussleitung SP (12V); 8713130 PoleClamp SP für Dauerschocken (6.3.5)

**** EN 13718-1**
Patiententransportmittel in der Luft, auf dem Wasser und in schwierigen Gelände
Teil 1: Besondere Anforderungen an die Schnittstellen von Medizinprodukten für die kontinuierliche Patientenbetreuung

8713030 Perfusor® Space (ab SW F); 8713050 Infusomat® Space (ab SW F); 8713070 Infusomat® Space P (ab SW F); 8713140 SpaceStation; 8713145 SpaceCover Comfort; 8713130 PoleClamp SP; 8713231 Anschlussleitung SP (12V)

Rettungswagen und Notarzt treffen ein, alles muss schnell gehen. Der schwerstverletzte Motorradfahrer wird stabilisiert und im Rettungswagen weiterbehandelt. Ausgebildetes Fachpersonal und auf Herz und Nieren geprüfte moderne Technik sorgen dafür, dass der Kranke schnellstmöglich versorgt wird.

Dem Notfallteam sind die Spritzenpumpen vom Typ Perfusor® Space bereits bestens aus der Klinik bekannt.

Die geringe Bauhöhe der Pumpen ermöglicht eine hervorragend zugängliche Bedienung trotz des eingeschränkten Raumes im Rettungswagen.

Nachdem die Spritze mit den Katecholaminen vorbereitet sind und die Pumpe programmiert wurde, steht das Medikament innerhalb kürzester Zeit dem Patient zur Verfügung.

Das Relativitäts-Prinzip. Größe ist relativ. Gerade weil Perfusor® Space und Infusomat® Space die kleinsten Infusionspumpen der Welt sind, ist ihr Vorteil so unheimlich groß: je komplexer Ihre Systemkonfiguration ist, desto mehr Raum gewinnen Sie.

Das Prinzip der Vor(her)sehung.
Perfusor® Space und Infusomat® Space sehen sich vor und sehen vorher: Die sicherheitsrelevanten Eigenschaften dieser Pumpen sind echte Weltneuheiten – zum Beispiel die Kolbenbremse am Perfusor® Space.

B BRAUN
VTBI near end
02:56
50
ml/h
Interm.: 8.59ml
Infusomat® Space P
Adren5
Rate: 12ml/h
0.25
mcg/kg/min
Perfusor® Space
Syringe nearly empty
01:53
0.35
mcg/kg/min
Rate: 16.8ml/h
Perfusor® Space
Alarm
Syringe empty
OK Confirm
Perfusor® Space

Die B. Braun Space-Philosophie in der Realität: Fortschritt zu Ihrem Nutzen

Hohe Anlauf- und Fördercharakteristika.
Perfusor® Space und Infusomat® Space sehen sich vor und sehen vorher:
Die sicherheitsrelevanten Eigenschaften dieser Pumpen sind echte Weltneuheiten – zum Beispiel die **Kolbenbremse am Perfusor® Space**.

Ihr eigener Druckassistent.
Einen Bremsassistenten kennen Sie von Ihrem Auto. Mit einer ganz ähnlichen Technologie ist B. Braun Space ausgestattet:
Die Infusionspumpen verfügen über eine Technologie, die darauf programmiert ist, Fehler zu suchen und zu erkennen. Die Druckverhältnisse werden ständig abgeglichen und kontrolliert.
So würde der **Upstream-Sensor** des Infusomat® Space z. B. eine geschlossene Rollenklemme erkennen und den Anwender warnen.

Sichere Selbstkontrolle.
B. Braun Space hat ein spektakuläres Innenleben: Die **CAN-BUS-Technologie** garantiert einen ständigen internen Datenabgleich und damit die sichere Selbstkontrolle der Pumpen.

(Nacht)aktive Sicherheit.
Eines der vielen sicherheitsrelevanten Merkmale: die Pumpe ist beleuchtet. So können Sie auch bei Dunkelheit alle wichtigen Faktoren klar erkennen, z.B. den Stand der Perfusor®-Spritze.

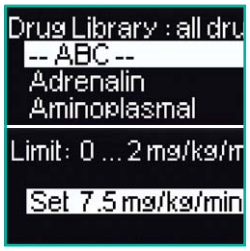

Vermeidung von Bedienfehlern
Mit der integrierten **Medikamentendatenbank** können Medikamente mit wenigen Bedienschritten ausgewählt werden. Die hinterlegten Limits schützen durch die Plausibilitätskontrolle vor Fehldosierungen.

Sicherheitssystem.
Ein intelligentes Sicherheitssystem bietet eine frühzeitige Fehlererkennung. Automatische, exakt koordinierte Abläufe verhindern in jeder Phase Handlingsfehler und schützen vor ungewollten Medikamentengaben sowie vor Free-flow durch die integrierte **Kolbenbremse am Perfusor® Space** oder die **Free-flow Klemme für den Infusomat® Space**.

Perfusor® Space, Infusomat® Space P

Perfusor® Space

- Perfusor® Spritzen 2 mL bis 50 mL
- Hohe Akkulaufzeit (mindestens 8 h bei 25 mL/50mL-Spritze)
- Umfangreiche Medikamentendatenbank
- Kundenspezifische Konfiguration

Infusomat® Space P

- Kompatibel mit verschiedenen Standard-Infusionsgeräten für Druck- und Schwerkraftinfusionen
- Hohe Akkulaufzeit (mindestens 4 h bei 100 mL)
- Umfangreiche Medikamentendatenbank
- Kundenspezifische Konfiguration

Hauptkomponenten	Kurzbeschreibung	Art.-Nr.
Perfusor® Space	Spritzenpumpe für intravenöse und intraarterielle Infusionen sowie für die enterale Ernährung. Lieferumfang: 1 Perfusor® Space, 1 Akkupack, 1 GBA-Set.	8713030
Infusomat® Space	Volumetrische Pumpe für Infusomat® Space-Leitung. Für intravenöse und intraarterielle Infusionen sowie für die enterale Ernährung. Lieferumfang: 1 Infusomat® Space, 1 Akkupack, 1 GBA-Set.	8713050
Infusomat® Space P	Volumetrische Pumpe für intravenöse und intraarterielle Infusionen sowie für die enterale Ernährung. Lieferumfang: 1 Infusomat® Space P, 1 Akkupack, 1 GBA-Set.	8713070
B. Braun SpaceStation	Station für bis zu 4 Pumpen	8713140
B. Braun SpaceCover Comfort	Abdeckung zum Aufsetzen auf die obere SpaceStation. Mit integriertem Griff und zentralem Alarmmanagement und Alarm-LED's.	8713145
B. Braun SpaceCover Standard	Systemabdeckung	8713147
Original Perfusor®-Spritze	50 mL Spritze, mit 1,7 x 2,0 mm mit Aspirationskanüle	8728810F
	20 mL Spritze, mit 1,7 x 2,0 mm mit Aspirationskanüle	8728623
Original Perfusor®-Leitung	1,5 x 2,70 mm, 150 cm	8722960
Infusomat® Space-Leitung		8700036SP

Space Zubehör

Zubehör	Kurzbeschreibung	Art.-Nr.
Steckernetzteil SP	Steckernetzteil für 1 Pumpe, wenn Stand-Alone-Bedienung erforderlich ist. Euro Stecker	8713110 A
Pole Clamp SP (Universalklemme)	Universalklemme mit integriertem Griff für den Transport von bis zu 3 Pumpen. Drehvorrichtung für vertikale und horizontale Pumpenanbringung an Infusionsständern und Wandschienensystemen.	8713130
Kurzstativ SP	Kurzinfusionsständer für Infusomat® Space; zur Anbringung an PoleClamp SP.	8713135
Ladegerät SP	Externes Akku-Ladegerät mit intelligenter Ladeschaltung zum Aufladen von 2 Akkupacks.	8713170
Akkupack SP (NiMH)	Wiederaufladbarer Akkupack für Infusomat®/Perfusor® Space, SpaceCover Comfort und SpaceStation.	8713180
Schnittstellenkabel CAN SP	Schnittstellenkabel zur Verbindung mit einem PC.	8713230
Anschlussleitung SP (12V)	Verbindung für 12V-Anschluss.	8713231
Kombi-Kabel SP (12V)	Kabel zur Verbindung von bis zu 3 Pumpen (12V-Anschluss).	8713133

Weiteres Zubehör auf Anfrage.

Garantie, Sicherheitstechnische Kontrolle (STK)	
Garantie	2 Jahre
STK-Intervall	2 Jahre

Abmessungen

Perfusor® Space, Infusomat® Space P, SpaceStation

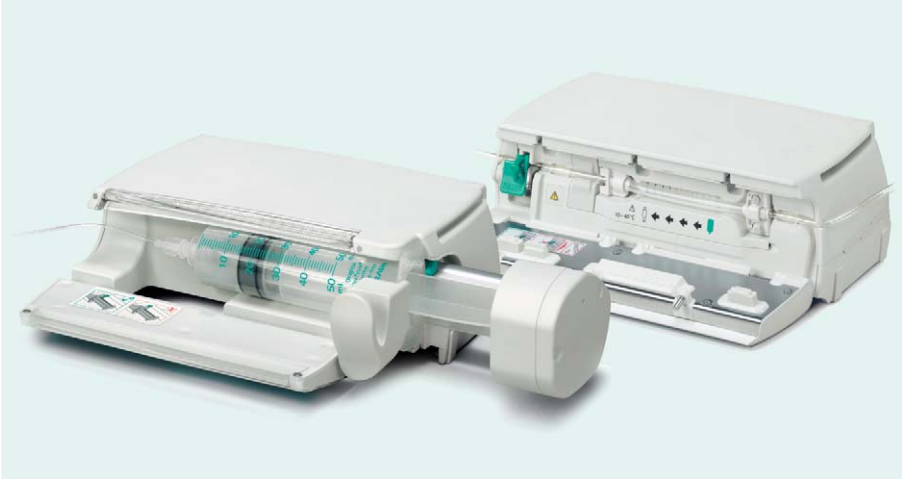

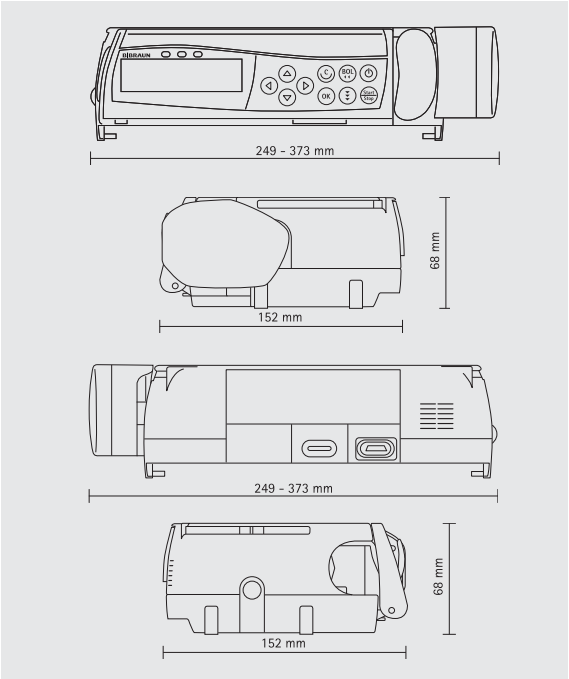

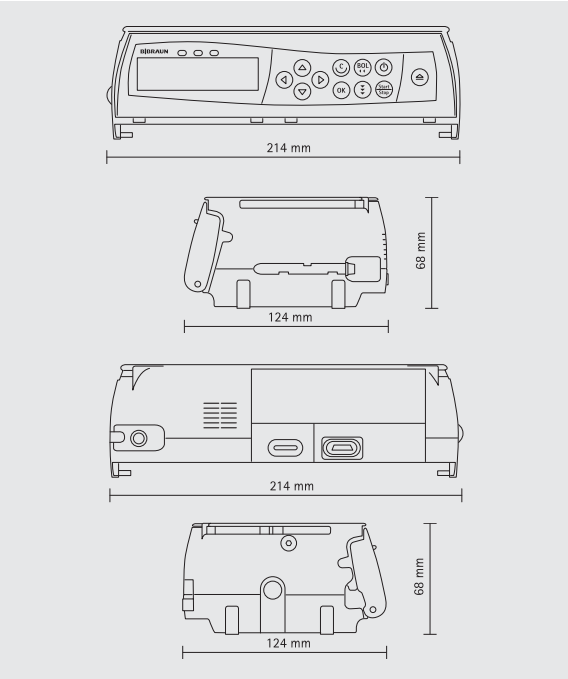

Perfusor® Space
Größe, Gewicht:
(B x H x T)
249 x 68 x 152 mm,
Antrieb in Parkposition;
ca. 1,4 kg

Infusomat® Space
Größe, Gewicht:
(B x H x T)
214 x 68 x 124 mm;
ca. 1,4 kg

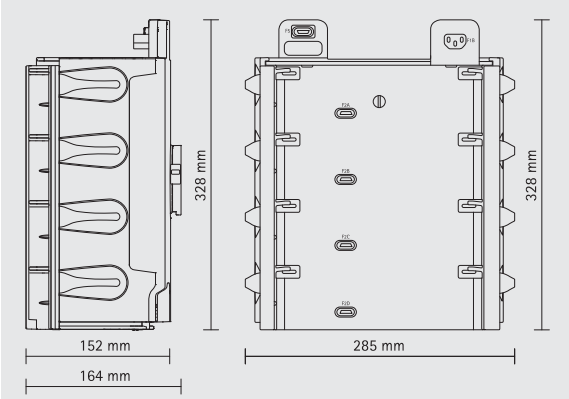

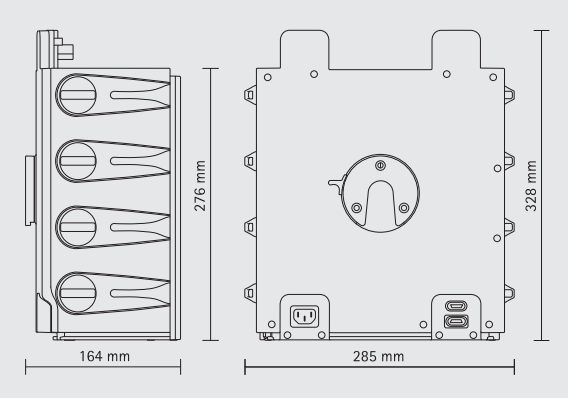

B. Braun SpaceStation
Größe, Gewicht:
(B x H x T)
285 x 328 x 164 mm
3,1 kg (ohne SpaceCover, ohne Stativklemme)
3,4 kg (ohne SpaceCover, mit Stativklemme)

Hauptkomponenten	Kurzbeschreibung	Art.-Nr.
Perfusor® compact 	**Flexibel und mobil** Die handliche Spritzenpumpe, vielseitig und mobil einsetzbar: ■ Handlich, leicht und leistungsstark ■ Stapelbar und verriegelbar zu kompakten Leistungspaketen ■ Einfach in der Handhabung, sicher im Einsatz am Patienten ■ Einfacher Spritzenwechsel und exzellentes Anlaufverhalten ■ Netzunabhängiger Betrieb bis zu 80 h mit kostengünstigen Standardbatterien	8714827
Perfusor® compact S 	**Handliche Spritzenpumpe für Pädiatrie und Neonatologie** ■ Große Spritzenvielfalt für höhere Flexibilität in der Anwendung ■ Sehr kleine Förderraten für die Applikation auch kleinster Volumina ■ Einfach stapelbar und verriegelbar zu mobilen Therapieeinheiten ■ Netzunabhängiger Betrieb bis zu 60 h mit kostengünstigen Standardbatterien	8714843
Universalklemme NAW		8700150
Anschlussleitung 12V MFC	Für den Notarztwagen	8711674
Akku-Pack		8714991
Y-Kabel	Netzversorgung 2 Perfusoren	8700109

Garantie, Sicherheitstechnische Kontrolle (STK)	
Garantie	2 Jahre
STK-Intervall	2 Jahre

Sicherheitsprodukte von B. Braun

Produkt[1]	Kurzbeschreibung	Art.-Nr.[2]		PZN
	Vasofix® Safety Sicherheits-Venenverweilkanüle mit integriertem Zuspritzport und selbstaktivierendem Sicherheitsmechanismus	22G x 25 mm 20G x 33 mm 18G x 33 mm 18G x 45 mm	4268091S-01 4268113S-01 4268334S-01 4268130S-01	00198120 00198137 00198143 00198605
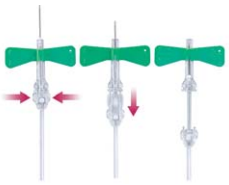	**Venofix® Safety** Sicherheits-Venenpunktionsbesteck zur kurzzeitigen Injektion, Infusion oder Transfusion mit leicht bedien- barem Sicherheitsmechanismus	25G x 19 mm 23G x 19 mm 21G x 19 mm	4056500-01 4056510-01 4056520-01	02481506 02481512 02481529
	Einmalkanülen Hypodermic Needle-Pro®[3] Sicherheits-Einmalkanüle mit Schutzkappe	18G x 38 mm 20G x 38 mm 21G x 38 mm 23G x 25 mm 26G x 25 mm	4658313 4658311 4658309 4658305 4658301	09189364 09189341 09189329 09189281 09189246
	Solofix® Safety S Sicherheits-Stahllanzette für die Kapillarblutentnahme, einzeln steril verpackt, mit automatischem Sicherheits- mechanismus, Blutprobe 10-40 µl	1 x 1,8 mm	6183060	07547977
	Solofix® Safety Sicherheits-Blutlanzetten mit automatischem Sicherheitsmechanismus	Fine 25G x 1,5 mm Blutprobe < 10 µl Universal 21G x 1,8 mm Blutprobe 10-30 µl Neonat 0,8 x 2,0 mm Blutprobe 70-100 µl	6183010 6183000 6183020	09042230 01119660 09042247

[1] Die genannten Produkte erfüllen die Vorgaben der TRBA 250, Absatz 4.2.4. [2] Weitere Artikel-Nummern auf Anfrage. [3] Needle-Pro® ist eine Marke der Smiths Medical Unternehmensfamilie

Produkt[1]	Kurzbeschreibung	Art.-Nr.[2]		PZN
	Intrafix® Primeline Standard-Infusionsbesteck für Druck- und Schwerkraftinfusion ■ Bakteriendichte Belüftung ■ 15-µm-Filter ■ Druckbeständig bis 2 bar ■ Luer-Lock-Ansatz ■ Latex-frei/DEHP-frei ■ nach DIN ISO EN 8536-8	180 cm	4062981L	00426779
	Intrafix® Primeline B.C.V. mit Rückschlagventil	180 cm	4063287	00412895
	Vasco® Nitril light ■ Lavendel farb. Nitril Handschuh, Puder- u. Latex-frei ■ Beidhändig verwendbar, nicht steril ■ Medizinischer Einmal-Handschuh entspricht EM 455, Kat III nach PSA 89/686 EWG, EN 420, getestet nach EN 374 und ASTM F 1671	XS S M L XL	9207716 9207724 9207732 9207708 6081037	06810390 06810409 06810415 06810421 06810438
	Vasco® Nitril long ■ Blauer Nitril Handschuh, Latex- und Puderfrei ■ Verstärkte Barriere-Eigenschaften durch längere Stulpe (290 mm +/- 10 mm) und höhere Wandstärke entspricht EM 455, Kat III nach PSA 89/686 EWG, EN 420, getestet nach EN 374 und ASTM F 1671	XS S M L XL	9205900 9205918 9205926 9205934 9205942	09513609 09513675 09513681 09513698 09513706
	Medibox® Behälter zur Entsorgung von spitzen oder scharfen medizinischen Instrumenten	0,7 L 3 L 5 L	9193405 9193413 9193421	05368615 05360134 05360163
	Besteck zur Pneumothoraxpunktion	Gr. 1 Gr. 2	4899024 4899032	02752371 02752388

Desinfektion mit B. Braun

Meliseptol® Foam pure – Schnelldesinfektion auch für empfindliche Flächen

- Schaum zur Schnelldesinfektion von Medizinprodukten und kleinen Flächen, wirksam in 1 Minute
- gute Materialverträglichkeit bei alkoholempfindlichen Materialien wie z.B. Kunststoffoberflächen medizinischer Geräte, Acrylglas, Ultraschallköpfe und Untersuchungsliegen
- vollkommen aldehydfrei und frei von Alkylaminen
- wirkt gegen Bakterien (inkl. TbB und MRSA) und Pilze, ist begrenzt viruzid (inkl. HBV, HCV, HIV)[1] und wirksam gegen Rota-, Polyoma- und aviäre Influenzaviren
- DGHM[2]-/VAH[3]-gelistet und in der IHO-Viruzidie-Liste[4]
- **Freigegeben für Space-Pumpen**

Lieferform	Art.-Nr. (REF)	PZN
750 ml Schaumsprühflasche	19171	07314546
5 Liter-Kanister	19288	07314552

B. Braun Wipes – Nachfüllbarer Vliestuchspender

- nachfüllbarer Vliestuchspender zum Befüllen mit gebrauchsfertiger Flächendesinfektionsmittellösung (ca. 2,5 l)
- geeignet für Meliseptol® Foam pure (Konz.)
- saugfähige und fusselfreie Vliestücher, die 19 x 36 cm groß sind
- gebrauchsfertige Lösung ist 4 Wochen anwendbar

Lieferform	Art.-Nr. (REF)	PZN
Spendersystem mit blauem Deckel (ohne Vliesrolle)	19162	06067637
Vliesrolle mit 100 Tüchern	19164	06067643

Meliseptol® HBV Tücher

- Desinfektionstücher zur schnellen Wischdesinfektion kleiner Flächen
- aldehydfrei und frei von Alkylaminen
- umfassendes Wirkungsspektrum: Bakterien (inkl. MRSA und TbB) und Pilze. Begrenzt viruzid (inkl. HBV, HCV, HIV)[1)] und viruzid[1)] (inkl. Noroviren); in der IHO-Viruzidie-Liste[4)]
- gezielte Wischdesinfektion von kleinen Flächen
- getränkt mit Meliseptol® rapid Flüssigkeit
- wiederverwendbare Spenderbox
- dermatologisch getestet
- DGHM[2)]- / VAH[3)]-gelistet

Lieferform	Art.-Nr. (REF)	PZN
Spenderbox m. 100 Tüchern	18706	01889406
Nachfüllpackg. m. 100 Tüchern	18707	01889412

Hinweis: Desinfektionsmittel sicher verwenden. Vor Gebrauch stets Kennzeichnung und Produktinformation lesen.
[1] gem. RKI-Empfehlung, Bundesgesundheitsblatt 01-2004 [2] DGHM = Deutsche Gesellschaft für Hygiene und Mikrobiologie [3] VAH = Verbund für Angewandte Hygiene
[4] www.iho-viruzidie-liste.de [5] RKI = Robert Koch-Institut

Softa-Man® acute – Hochleistungshändedesinfektionsmittel mit umfassend viruzider Wirksamkeit

- Händedesinfektionsmittel für alle Risikobereiche – insbesondere bei unbekannter Virusexposition
- DGHM[2]-/VAH[3]-, **RKI[5]-gelistet (Wirkungsbereiche A und B)** und in der IHO-Viruzidie-Liste[4]
- **umfassend viruzid in 2 x 30 Sekunden**
- Norovirenwirksamkeit innerhalb 15 Sekunden

Lieferform	Art.-Nr. (REF)	PZN
100 ml-Flasche	19113	00734038
500 ml-Spenderflasche	19114	00736758
1000 ml-Spenderflasche	19115	00737427

Softa-Man® ViscoRub

- gebrauchsfertiges, alkoholisches Händedesinfektionsmittel mit gelähnlicher Konsistenz
- DGHM[2)] / VAH[3)]-gelistet und in der IHO-Viruzidie-Liste[4)]
- wirksam gegen Bakterien (inkl. MRSA, TbB) und Pilze
- Viruswirksamkeit: begrenzt viruzid (inkl. HBV, HCV, HIV)[4)], Vacciniaviren, Rotaviren, Influenzaviren
- farbstoff- und parfümfrei, exzellent hautverträglich
- hygienische Händedesinfektion 30 Sek., chirurgische Händedesinfektion 90 Sek.

Lieferform	Art.-Nr. (REF)	PZN
100 ml-Flasche	19158	01980466
500 ml-Spenderflasche	19159	01980561
1000 ml-Spenderflasche	19160	01981075
5 Liter-Kanister	19161	01981158

Wandspender plus

- mit Armhebelbedienung
- Bedienungshebel in zwei unterschiedlichen Längen
- Aluminiumgehäuse
- Frontentnahme der Kunststoffpumpe, dadurch einfache und schnelle Pumpenreinigung
- inkl. flexibler Dichtungskappe gegen Verdunstung
- zusätzlich zwei austauschbare Clips (Desinfektion/Waschlotion)
- einstellbare Dosierung von 1,5 /1,0 / 0,7 ml je Hub
- passend für fast alle handelsüblichen 500 ml und 1000 ml Gebinde

Lieferform	AH	Art.-Nr. (REF)	PZN
Wandspender plus ELS für 500 ml	17 cm	1418894	04706872
Wandspender plus TLS für 1000 ml	17 cm	1418895	04706889
Wandspender plus E für 500 ml	10 cm	1418893	–
Wandspender plus T für 1000 ml	10 cm	1418892	–
Auffangschale für 500 ml	-	3908232	–
Auffangschale für 1000 ml	-	3908240	–

Infusionslösungen

Produkt		VE / Stück	Art.-Nr.	PZN
Sterofundin® ISO		10 x 500 ml	2506355	01078955
Ringer-Infusionslösung B. Braun		10 x 500 ml	3310950	01471411
Ringer-Acetat-Lösung		10 x 500 ml	2530950	02501019
Ringer-Lactat nach Hartmann B. Braun		10 x 500 ml	3325950	03368367
Glucose 5% B. Braun		10 x 500 ml	3154950	03705391
Isotone Kochsalzlösung 0,9% B. Braun		10 x 500 ml	3200950	08609255
Tetraspan® 6%		10 x 500 ml	FE17353	05565416

Ecoflac® plus

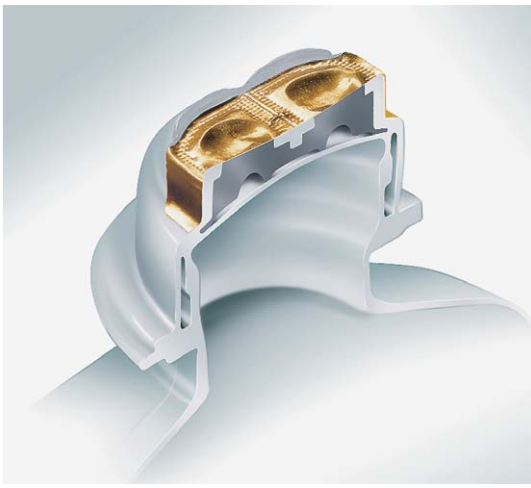

Ecoflac® plus

Ein Behälter, der überzeugt und sich auszahlt – universell in der Infusionstherapie

- Standfest, griffig und bruchsicher
- Platz- und kostensparend beim Transportieren, Lagern, Entsorgen
- Spart Arbeitsschritte ein:
  Aufhänger – integriert
  Belüftung – nicht notwendig
  Einstich-Port – schon keimfrei
- Mehr Sicherheit: Beim Zuspritzen steht in der Twincap ein fester Widerpart zur Verfügung – sicheres Einstechen schützt vor Verletzungen
- DEHP-/PVC-frei, Latex-frei
- Zur Druckinfusion geeignet
- Hohe Temperaturstabilität
- Gut lesbares Etikett auch im kollabierten Zustand

Softa-Man® acute

Zusammensetzung:

100 ml Lösung enthalten: *Wirkstoffe:* Ethanol (100%) 45 g, 1-Propanol (Ph. Eur.) 18 g
Sonstige Bestandteile: Gereinigtes Wasser, Macrogol 4000, Butan-2-on, Octyldodecanol (Ph. Eur.), Glycerol, Phosphorsäure 85 %.

Anwendungsgebiete: Hygienische und chirurgische Händedesinfektion

Gegenanzeigen: Überempfindlichkeit (Allergie) gegenüber Ethanol oder 1-Propanol oder einen der sonstigen Bestandteile.

Nebenwirkungen: Insbesondere bei häufiger Anwendung kann es zu Hautirritationen wie Rötung und Brennen kommen. Auch sind Kontaktallergien möglich.

Warnhinweise: Entzündlich. Behälter dicht geschlossen halten. Von Zündquellen fernhalten. - Nicht rauchen! Nicht in die Augen bringen. Nicht auf verletzter Haut oder auf Schleimhäuten anwenden. Nur zur äußerlichen Anwendung. 21°C Flammpunkt nach DIN 51 755

Stand der Information: 04/2008

Softa-Man® ViscoRub

Zusammensetzung:

100 ml Lösung enth.: *Wirkst.:* Ethanol (100%) 45 g, 1-Propanol (Ph. Eur.) 18 g
Sonstige Bestandteile: Gereinigtes Wasser, Butan-2-on, Glycerol, Isopropylmyristat (Ph. Eur.), (Hexadecyl, octadecyl)[(RS)-2-ethylhexanoat], Octyldodecanol (Ph. Eur.), Edetol, Acrylate (C10-30 Alkylacrylat-Crosspolymer), (+/-)alpha-Bisabolol.

Anwendungsgebiete: Hygienische u. chirurgische Händedesinfektion

Gegenanzeigen: Überempfindlichkeit gg. Ethanol oder 1-Propanol oder einen d. sonst. Bestandt.

Nebenwirkungen: Kontaktallergien. Hautirritationen (Rötung, Brennen, insbesondere b. häufiger Anwendung).

Warnhinweise: Entzündlich. 21°C Flammpunkt. Nicht in die Augen bringen. Nicht auf verletzter Haut od. auf Schleimhäuten anwenden. Nur zur äußerlichen Anwendung.

Stand der Information: 02/2012

Pharmazeutischer Unternehmer: B. Braun Melsungen AG, 34209 Melsungen

B. Braun Melsungen AG | OPM | 34209 Melsungen | Deutschland
Tel (0 56 61) 71-33 99 | Fax (0 56 61) 71-35 50 | www.bbraun.de

ST.005.07.13/1 Nr. 9993076 Stand: 07/2013