Absolut sicher sein.

Für höchste Hygienestandards in Laboren und in der pharmazeutischen Industrie: Das HARTMANN Hygiene-Sortiment.

Immer das beste Ergebnis erzielen.

Ob Händehygiene, Flächendesinfektion oder Schutzausrüstung – die hochwertigen Hygienelösungen von HARTMANN stellen maximale Produktqualität sicher.

Hygieneaufgaben fest im Griff.

Von Biotechnologie-Unternehmen über Pharma-, Kosmetik- und Medizinproduktehersellern bis hin zu Laboren – die Life Science-Industrie unterliegt strengen Hygieneanforderungen, um die Qualität ihrer Produkte und Proben sicherzustellen. Mit seinem umfassenden Sortiment bietet HARTMANN effiziente und anwenderfreundliche Hygienelösungen für höchste Qualitätsstandards.

Die komplexen Fertigungsprozesse in der Life Science-Industrie gehen mit besonderen Ansprüchen an Hygiene- und Desinfektionsprodukte einher. Eine große Herausforderung stellen u. a. hygienekritische Bereiche wie produktberührende Flächen, Hygieneschleusen oder Reinräume dar. Eingesetzte Präparate müssen diese anspruchsvollen Hygieneaufgaben zuverlässig und effizient lösen.

Als Unternehmen mit langjähriger Erfahrung in professioneller Hygiene und Desinfektion produziert HARTMANN ebenfalls nach dem Arzneimittelgesetz sowie den GMP- und FDA-Richtlinien und ist daher mit den hohen Qualitätsanforderungen vertraut. Auf Basis dieser Erfahrung bietet HARTMANN mit seinem Hygiene-Sortiment hochwertige Markenpräparate, die das Qualitätsmanagement mit seinen validierten und dokumentierten Arbeitsabläufen optimal unterstützen.

Qualität gezielt sichern	4
Händehygiene	8
Fußpilzprophylaxe	21
Flächendesinfektion	22
Sterile Flächendesinfektion	39
Instrumenten-Aufbereitung	40
Geräte und Zubehör	52
Schutzausrüstung	64
Hygienekontrolle	70
HARTMANN Services	72
Produktübersicht	74

Qualität gezielt sichern:
Mit dem Hygiene-Sortiment von HARTMANN.

Viele Produkte - ein Ziel: Die Sicherstellung der Produktqualität und die Einhaltung der Produktspezifikationen hat bei Fertigungsprozessen oberste Priorität. Eine Schlüsselrolle spielt dabei die einwandfreie Hygiene.

Ob Händedesinfektion, Flächendesinfektion oder Geräte und Zubehör – das umfassende Hygiene-Sortiment von HARTMANN gewährleistet hier höchste Sicherheit.

Flächen-desinfektion

Bestens unterstützt: Ob produktberührende, schwer zugängliche oder besonders empfindliche Oberflächen – die HARTMANN-Lösungen zur Flächendesinfektion sind zuverlässig wirksam, materialverträglich und anwenderfreundlich einsetzbar.

Hände-hygiene

Das Qualitäts-Plus von HARTMANN: Die umfassend geprüften Händehygiene-Produkte sind nachweislich untereinander kompatibel und bieten damit ein Höchstmaß an Sicherheit.

Instrumenten-aufbereitung

Immer die richtige Wahl: Die hochwertigen Produkte von HARTMANN für die sichere und zugleich materialschonende Reinigung und Desinfektion von Laborinstrumenten.

Geräte und Zubehör

Mit HARTMANN genau richtig eingestellt: Die umfangreiche Auswahl an Geräten und Zubehör sorgt für einfache und sichere Dosierung und Applikation.

Schutz-ausrüstung

Von Kopf bis Fuß sicher: Die hochwertige HARTMANN-Schutzausrüstung verbindet zuverlässigen Mitarbeiter- und Produktschutz mit optimalem Tragekomfort.

Qualitätssicherung

Das HARTMANN-Sortiment trägt dazu bei, in allen Produktionsbereichen höchste Hygieneanforderungen zu erfüllen. Produkte und Proben werden damit wirksam vor Kontaminationen geschützt.

Produktionsprozesse

Die HARTMANN-Hygienelösungen bieten eine passgenaue Unterstützung für das Qualitätsmanagement im Herstellungsprozess. Somit sind einwandfreie Produktionsabläufe sichergestellt.

Personalhygiene

Die Hygieneprodukte von HARTMANN überzeugen durch hohe Anwenderakzeptanz. Dadurch können vom Personal ausgehende Kontaminationsrisiken effektiv minimiert werden.

Rechtliche Anforderungen.

Die Qualitätssicherung steht bei Herstellungsprozessen an erster Stelle. Eine grundlegende Voraussetzung für die Sicherstellung der Produktqualität bildet die Einhaltung der Hygienevorschriften.

Von den GMP-Richtlinien über die FDA-Standards, Verordnungen und Normen bis hin zu Technischen Regeln sowie Berufsgenossenschaftlichen Regelwerken: Die erforderlichen Hygienemaßnahmen bei Produktionsabläufen zur Herstellung sensibler Produkte sind in diesen Vorschriften umfassend geregelt.

Auch HARTMANN produziert u. a. nach den GMP- und FDA-Richtlinien und kennt daher die hohen gesetzlichen Anforderungen. Ausgehend von dieser Erfahrung bietet HARTMANN effiziente Lösungen, um produzierenden Unternehmen die einwandfreie Umsetzung der gesetzlichen Hygienevorschriften zu erleichtern.

Hygienevorschriften konkret.

Personalhygiene

„Es sollten detaillierte Hygieneprogramme erstellt und den unterschiedlichen Erfordernissen im Betrieb angepasst werden. Darin sollten Vorschriften zu Gesundheit, hygienischem Verhalten und Bekleidung des Personals enthalten sein. Diese Vorschriften sollten von jedem, der bei der Durchführung seiner Aufgaben Herstellungs- und Qualitätskontrollbereiche betritt, verstanden und sehr genau befolgt werden. Hygieneprogramme sollten von der Geschäftsleitung unterstützt und im Rahmen der Schulung eingehend diskutiert werden."

aus: Leitfaden der Guten Herstellungspraxis, Teil I – Arzneimittel, Anlage 2 zur Bekanntmachung des Bundesministeriums für Gesundheit zu § 2 Nr. 3 der Arzneimittel- und Wirkstoffherstellungsverordnung vom 27. Oktober 2006 (Banz. S. 6887).

Hygiene an Arbeitsplätzen

„Angemessene Hygienemaßnahmen sind zu treffen. Arbeitsplätze sind von Kontaminationen frei zu halten und regelmäßig zu reinigen."

aus: Technische Regeln für Gefahrstoffe, Laboratorien, TRGS 526. Ausschuss für Gefahrstoffe - AGS-Geschäftsführung - BAuA - www.baua.de. Ausgabe: Februar 2008.

Betriebsräume und Ausrüstungen

„Betriebsräume und ihre Ausrüstungen müssen regelmäßig gereinigt und, soweit erforderlich, desinfiziert oder sterilisiert werden. Es soll nach einem schriftlichen Hygieneplan verfahren werden, in dem insbesondere

1. die Häufigkeit der Maßnahmen,
2. die durchzuführenden Reinigungs-, Desinfektions- oder Sterilisationsverfahren und die zu verwendenden Geräte und Hilfsmittel,
3. sofern zutreffend, die Art und Weise der Probenahme für die Überprüfung der Effektivität der Maßnahmen und
4. die mit der Aufsicht betrauten Personen festgelegt sind. Die Wirksamkeit von Reinigungs- und Sterilisationsverfahren ist zu validieren, soweit es das Herstellungsverfahren oder das Produkt erfordert."

aus: Verordnung über die Anwendung der Guten Herstellungspraxis bei der Herstellung von Arzneimitteln und Wirkstoffen und über die Anwendung der Guten fachlichen Praxis bei der Herstellung von Produkten menschlicher Herkunft (Arzneimittel- und Wirkstoffherstellungsverordnung - AMWHV), § 6 Hygienemaßnahmen, Artikel 1 V. v. 03.11.2006 BGBl. I S. 2523 (Nr. 51); zuletzt geändert durch Artikel 1 V. v. 28.10.2014 BGBl. I S. 1655.

Handschutz

„Bei Tätigkeiten, die mit besonderen Gefahren für die Hände verbunden sind, müssen geeignete Schutzhandschuhe getragen werden. Diese müssen entsprechend ihrem Verwendungszweck ausgewählt und vor jeder Benutzung auf Beschädigungen kontrolliert werden."

aus: Laboratorien – vormals Richtlinien für Laboratorien – Fassung August 2008. BGR 120. Entwurf BGR/GUV-R 120 – Stand vom 05.08.2008.

Hautschutz

„Geeignete Waschlotionen sowie Hautschutzprodukte sind bereitzustellen. Besonders bei häufigem Händewaschen oder längerfristigem Tragen von Handschuhen kann auf Dauer eine Schädigung der Haut eintreten, die durch entsprechende Hautschutz- und -pflegemaßnahmen vermieden werden kann."

aus: Laboratorien – vormals Richtlinien für Laboratorien – Fassung August 2008. BGR 120. Entwurf BGR/GUV-R 120 – Stand vom 05.08.2008.

Bewährte Händehygiene.

Umfassend begutachtete Qualitätsprodukte vom Marktführer*: Das HARTMANN Hände Hygiene System bietet höchste Sicherheit bei allen Herstellungsprozessen – speziell beim Umgang mit sensiblen Produkten und Proben.

Rund 90 Prozent aller Keime werden direkt oder indirekt durch die Hände übertragen. Damit stellen die Hände der Mitarbeiter eine gefährliche Kontaminationsquelle dar. Um Produktverunreinigungen vorzubeugen und den Infektionsschutz zu gewährleisten, hat eine sorgfältige Händehygiene oberste Priorität.

Für die sichere Durchführung der Händehygiene bietet HARTMANN mit seinem Hände Hygiene System eine Komplettlösung aus hochwertigen Qualitätsprodukten. Das besondere Plus: Hände-Desinfektionsmittel, Hautschutz- und Hautpflegeprodukte, Waschlotionen sowie Schutzhandschuhe sind nicht nur einzeln begutachtet, sondern auch untereinander wissenschaftlich auf Kompatibilität geprüft.

*nach aktuellen Umsatzzahlen 2014 (GPI Krankenhaus-Sachbedarfs-Studie, DKB: alkohol. Händedesinfektion, Krankenhausbereich Deutschland)

Komplettprogramm für gesunde Hände.

Eine effiziente Händehygiene setzt sich aus der Händedesinfektion, konsequentem Schutz und Pflege der Haut, einer schonenden Reinigung sowie dem Tragen der richtigen Schutzhandschuhe zusammen. Das HARTMANN Hände Hygiene System bietet alles, um diese Anforderungen sicher zu erfüllen. So sind die Sterillium Hände-Desinfektionsmittel, die Peha-soft nitrile Schutzhandschuhe sowie die Baktolan-Serie für Hautpflege und die Baktolin-Reinigungsprodukte optimal aufeinander abgestimmt.

Einen besonders wichtiges Element innerhalb der Händehygiene stellt die alkoholische Händedesinfektion dar. Mit ihrer umfassenden Wirksamkeit gegen Mikroorganismen bildet sie die effektivste Maßnahme zur Vorbeugung von Produkt-Kontaminationen.

Verträglich im Langzeitgebrauch

Als erstes marktfähiges alkoholisches Hände-Desinfektionsmittel überzeugt Sterillium seine Anwender weltweit seit bereits mehr als 50 Jahren.

Hochwirksam bei jeder Anwendung

Die umfassend begutachteten Sterillium Hände-Desinfektionsmittel bieten eine sichere Wirksamkeit gegen ein breites Spektrum unterschiedlichster Keime.

Hautverträglich durch speziellen Pflegekomplex

Rückfettende Substanzen in den Qualitätsprodukten der Sterillium-Range sorgen für eine ausgezeichnete Pflegewirkung. Eine neue Studie* zeigt: Sterillium classic pure erhöht bei regelmäßiger Anwendung die Hautfeuchtigkeit um 30 Prozent und trägt dazu bei, die Hände gesund zu erhalten.

Pflegend für jeden Hautzustand

Die Markenprodukte des Baktolan-Sortiments punkten mit innovativen Zusammensetzungen für einen sicheren Schutz und eine optimale Pflege der Haut.

Hautschonend bei der Reinigung

Die Baktolin Waschlotionen für normale und beanspruchte Haut sind alkali-, seifen- und farbstoffrei und durch ihre hautmilden Tenside besonders hautverträglich.

*RCTS' Study No. 3295. Evaluating the effect of a hand sanitizer using an exaggerated handwash method.

Händedesinfektion vs. Händewaschen
Beim Waschen der Hände werden wichtige Hautfette abgespült. Die Folge: Die Haut trocknet aus. Schlimmstenfalls entstehen sogar Hautirritationen. Hände-Desinfektionsmittel entziehen der Haut dagegen keine Feuchtigkeit. Im Gegenteil: Mit ihren Rückfettungssubstanzen tragen sie dazu bei, die Haut gesund zu erhalten.

Händedesinfektion

	Propanol	Ethanol	farbstofffrei	parfümfrei	begrenzt viruzid	viruzid	bakterizid	levurozid	fungizid	tuberkulozid	mykobakterizid	bei Allergieneigung
Sterillium®	●				●		●	●		●	●	
Sterillium® classic pure	●		●	●	●		●	●		●	●	●
Sterillium® Gel pure		●	●	●	●	●	●	●	●	●	●	●
Sterillium® med		●	●	●	●		●	●	●	●	●	●
Sterillium® Virugard		●	●	●	●	●	●	●	●	●	●	●
Sterillium® Tissue			●		●		●	●		●	●	
Stellisept® HD		●	●	●	●		●	●				●

Sterillium®

Der Klassiker der alkoholischen Händedesinfektion. Sehr gute Hautverträglichkeit durch Gutachten belegt.

Charakteristik
- Umfassend wirksam gegen Bakterien, Hefepilze und behüllte Viren
- Besonders hautverträglich und rückfettend
- Ausgezeichnete Verträglichkeit auch bei Langzeitanwendung
- Hervorragende Sofortwirkung

Anwendungsgebiete
Für die hygienische und chirurgische Händedesinfektion.

Wirkstoffe pro 100 g
Propan-2-ol 45,0 g; Propan-1-ol 30,0 g; Mecetroniumetilsulfat 0,2 g

Wirkungsspektrum
Bakterizid, levurozid, mykobakterizid, begrenzt viruzid, Adeno-, Polyoma- und Rotavirus

Zulassung/Listung
BfArM Zul.-Nr. 603.00.01, RKI-Liste Bereich A und Bereich begrenzt viruzid, VAH, IHO-Viruzidie-Liste

Anwendung und Dosierung
Sterillium wird unverdünnt in die trockenen Hände eingerieben, dabei sind alle Hautpartien zu erfassen. Besonderes Augenmerk soll auf Fingerkuppen und Daumen gerichtet werden. Die Hände müssen während der gesamten Einreibezeit mit Sterillium feucht gehalten werden.

Bakterien und Pilze			
VAH	Zertifizierte Anwendungsempfehlung zur **hygienischen Händedesinfektion** vom Verbund für Angewandte Hygiene **(VAH)**. (Suspensions- und praxisnahe Versuche)	Bakterizidie/Levurozidie	30 Sek.
	Zertifizierte Anwendungsempfehlung zur **chirurgischen Händedesinfektion** vom **VAH**. (Suspensions- und praxisnahe Versuche)	Bakterizidie/Levurozidie	1,5 Min.
EN	Wirksam nach EN Phase 2 / Stufe 2 (Praxisnahe Tests)	Hygienische Händedesinfektion (EN 1500)	30 Sek.
		Chirurgische Händedesinfektion (EN 12791)	1,5 Min.
	Begutachtet nach EN Phase 2 / Stufe 1 (Suspensionsversuche)	Bakterizidie (EN 13727)	15 Sek.
		Levurozidie (EN 13624)	15 Sek.
		Tuberkulozidie (EN 14348)	30 Sek.
		Mykobakterizidie (EN 14348)	30 Sek.
DGHM	Begutachtete Wirksamkeiten gegenüber Bakterien (in Anlehnung an **DGHM**)	MRSA / EHEC	30 Sek.
		Listerien / Salmonellen	15 Sek.
Viren			
DVV	Wirksamkeit gegenüber Viren gemäß Deutsche Vereinigung zur Bekämpfung der Viruskrankheiten **(DVV)**	Begrenzte Viruzidie (inkl. HBV, HIV, HCV)	15 Sek.
	Begutachtet gegenüber behüllten Viren (in Anlehnung an **DVV**)	Influenza-A-Virus (aviär)	15 Sek.
		Influenza-A-Virus (human)	15 Sek.
		Herpes simplex Virus (Typ 1 und Typ 2)	15 Sek.
		SARS-CoV	30 Sek.
	Begutachtet gegenüber unbehüllten Viren (gemäß **DVV**)	Adenovirus	1 Min.
		Polyomavirus	5 Min.
	Begutachtet gegenüber unbehüllten Viren (in Anlehnung an **DVV**)	Rotavirus	15 Sek.
EN	Begutachtet gegenüber unbehüllten Viren nach EN Phase 2 / Stufe 1 (Suspensionsversuche)	Adenovirus (EN 14476)	1 Min.
Listung			
RKI	Anerkanntes Mittel zur Entseuchung gem. §18 IfSG **(RKI)**	Bereich A - vegetative Bakterien; inkl. Mykobakterien, Pilze und Pilzsporen	30 Sek.
		Bereich begrenzt viruzid	30 Sek.

	Packungs-inhalt	Artikel-Nummer	Vers.-Einh. Packungen
Sterillium®			
Flasche	100 ml	106 610	45
Flasche	500 ml	106 650	20
Flasche	1000 ml	106 600	10
Kanister	5 Liter	006 690	1

Sterillium® classic pure

Deutschlands alkoholisches Hände-Desinfektionsmittel Nr. 1 im Klinikbereich*.
Das klassische Sterillium® als farbstoff- und parfümfreie Variante.

Charakteristik
- Umfassend wirksam gegen Bakterien, Hefepilze und behüllte Viren
- Bestens geeignet für die besonders empfindliche Haut
- Farbstoff- und parfümfrei
- Ausgezeichnete Verträglichkeit auch bei Langzeitanwendung

Anwendungsgebiete
Für die hygienische und chirurgische Händedesinfektion. Einsatz in Bereichen, in denen auf Farbstoff- und Parfümfreiheit Wert gelegt wird.

Wirkstoffe pro 100 g
Propan-2-ol 45,0 g; Propan-1-ol 30,0 g; Mecetroniumetilsulfat 0,2 g

Wirkungsspektrum
Bakterizid, levurozid, mykobakterizid, begrenzt viruzid, Adeno-, Polyoma- und Rotavirus

Zulassung/Listung
BfArM Zul.-Nr. 25918.00.00 RKI-Liste Bereich A und Bereich begrenzt viruzid, VAH, IHO-Viruzidie-Liste

Anwendung und Dosierung
Sterillium classic pure wird unverdünnt in die trockenen Hände eingerieben, dabei sind alle Hautpartien zu erfassen. Besonderes Augenmerk soll auf Fingerkuppen und Daumen gerichtet werden. Die Hände müssen während der gesamten Einreibezeit mit Sterillium classic pure feucht gehalten werden.

Dosierungtabelle
siehe Tabelle Sterillium

* nach aktuellen Umsatzzahlen 2014 (GPI Krankenhaus-Sachbedarfsstudie, DKB: alkohol. Händedesinfektion, Krankenhausbereich Deutschland)

	Packungs-inhalt	Artikel-Nummer	Vers.-Einh. Packungen
Sterillium® classic pure			
Flasche	100 ml	975 121	45
Flasche	500 ml	975 122	20
Flasche	1000 ml	975 123	10
Kanister	5 Liter	975 125	1

Sterillium® classic pure erhöht die Hautfeuchtigkeit

Die Hautgesundheit bildet die Basis für eine effektive Händehygiene. Eine randomisierte Studie untersuchte die Wirkung des alkoholischen Hände-Desinfektionsmittels Sterillium classic pure auf die Haut. Die Untersuchung erfolgte unter praxisnahen Bedingungen.

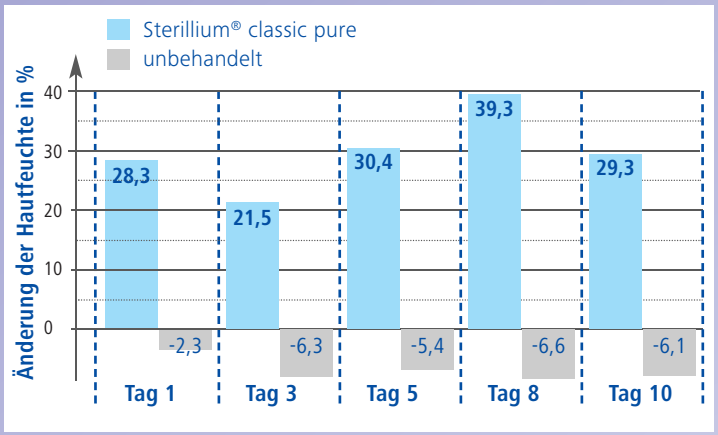

Die regelmäßige Anwendung von Sterillium classic pure bewirkt einen Anstieg der Hautfeuchte um ca. 30 %. Die Hautfeuchtigkeit der unbehandelten Hände nahm im Studienverlauf ab.

Insgesamt wurde Sterillium classic pure 300 mal angewendet: Analog der hygienischen Händedesinfektion wurde an 10 Tagen jeweils eine Hand der Probanden 30-mal täglich mit 3 ml Sterillium classic pure 30 Sekunden lang desinfiziert. Die zweite Hand blieb jeweils unbehandelt und diente als Kontrolle. Der Hautzustand wurde an verschiedenen Behandlungstagen und am Ende der Studie untersucht. Unter anderem wurde die Hautfeuchtigkeit mit einem Corneometer gemessen.

An jedem Messzeitpunkt war die Hautfeuchtigkeit der mit Sterillium classic pure behandelten Hand sowohl im Vergleich zum Vorwert als auch im Vergleich zur unbehandelten Kontrollhand signifikant erhöht. Die Hautfeuchtigkeit der unbehandelten Hände hingegen nahm im Verlauf der Studie ab. Insgesamt wurde das Produkt als sehr gut hautverträglich beschrieben.

Fazit: Die wiederholte Anwendung von Sterillium classic pure erhöht die Hautfeuchtigkeit.

Quelle: RCTS' Study No. 3295. Evaluating the effect of a hand sanitizer using an exaggerated handwash method.

Wir forschen für den Infektionsschutz. www.bode-science-center.de

BSB100126DE_0216_2

Sterillium® Gel pure

Hochwirksames Händedesinfektions-Gel mit bewährtem Pflegekomplex für mehr Hautfeuchtigkeit.

Charakteristik
- Breites Wirkungsspektrum gegen Bakterien, Pilze und Viren
- Inklusive Norovirus-Wirksamkeit* innerhalb der hygienischen Händedesinfektion
- Erhöht die Hautfeuchtigkeit bei regelmäßiger Anwendung (1)
- Ausgezeichnete Verträglichkeit auch bei Langzeitanwendung
- Hervorragende Sofortwirkung
- Farbstoff- und parfümfrei
- Hinterlässt keine klebrigen Rückstände
- Schnelle Auftrocknung

Anwendungsgebiete
Zur hygienischen Händedesinfektion in Industriebetrieben und in gewerblichen Einrichtungen.

Wirkstoff pro 100g
Ethanol 85,0 g

Wirkungsspektrum
Bakterizid, levurozid, fungizid, tuberkulozid,mykobakterizid, begrenzt viruzid inkl. HBV, HIV, HCV, Norovirus*, viruzid

Listung
VAH**

* getestet am murinen Norovirus (MNV)

**VAH-Zertifikat für Sterillium Gel liegt vor. Die Wirksamkeitsaussagen sind auf Sterillium Gel pure übertragbar.

Die EN-Einwirkzeiten basieren auf Tests mit Sterillium Gel pure.
Alle anderen Einwirkzeiten sind Analogieschlüsse auf Basis der Gutachten von Sterillium Gel.

Anwendung und Dosierung
Sterillium Gel pure lässt sich leicht einreiben, trocknet schnell auf und hinterlässt ein geschmeidiges Gefühl auf den Händen. Das Gel kann als gebrauchsfertiges alkoholisches Einreibepräparat – unabhängig von Wasser und Waschbecken – in allen hygienerelevanten Bereichen der Industrie und gewerblichen Einrichtungen eingesetzt werden.

Bakterien und Pilze			
VAH	Zertifizierte Anwendungsempfehlung zur **hygienischen Händedesinfektion** vom Verbund für Angewandte Hygiene **(VAH)**.** (Suspensions- und praxisnahe Versuche)	Bakterizidie/Levurozidie	30 Sek.
EN	Wirksam nach EN Phase 2 / Stufe 2 (Praxisnahe Tests)	Hygienische Händedesinfektion (EN 1500)	30 Sek.
	Begutachtet nach EN Phase 2 / Stufe 1 (Suspensionsversuche)	Bakterizidie (EN 13727)	15 Sek.
		Levurozidie (EN 13624)	15 Sek.
		Fungizidie (EN 13624)	30 Sek.
		Tuberkulozidie (EN 14348)	15 Sek.
		Mykobakterizidie (EN 14348)	15 Sek.
Viren			
DVV	Wirksamkeit gegenüber Viren gemäß Deutsche Vereinigung zur Bekämpfung der Viruskrankheiten **(DVV)**	Begrenzte Viruzidie (inkl. HBV, HIV, HCV)	30 Sek.
	Begutachtet gegenüber **behüllten** Viren (in Anlehnung an **DVV**)	Influenza-A-Virus (aviär)	15 Sek.
		Influenza-A-Virus (human)	15 Sek.
	Begutachtet gegenüber unbehüllten Viren (gemäß **DVV**)	Adenovirus	2 Min.
		Poliovirus	3 Min.
	Begutachtet gegenüber unbehüllten Viren (in Anlehnung an **DVV**)	Norovirus*	15 Sek.
		Rotavirus	30 Sek.
EN	Wirksamkeit gegenüber Viren nach EN Phase 2 / Stufe 1 (Suspensionsversuche)	Viruzid (EN 14476)	1 Min.
	Begutachtet gegenüber unbehüllten Viren nach EN Phase 2 / Stufe 1 (Suspensionsversuche)	Adenovirus (EN 14476)	1 Min.
		Poliovirus (EN 14476)	30 Sek.
		Norovirus* (EN 14476)	15 Sek.
	in Anlehnung an EN Phase 2 / Stufe 1	Rhinovirus	30 Sek.

Desinfektionsmittel vorsichtig verwenden.
Vor Gebrauch stets Etikett und Produktinformationen lesen.

	Packungs-inhalt	Artikel-Nummer	Vers.-Einh. Packungen
Sterillium® Gel pure			
Flasche	100 ml	981 451	45
Flasche	500 ml	981 452	20
Flasche	1000 ml	981 453	10
Sterillium® Gel pure CleanSafe			
Flasche mit vormontierter Dosierpumpe	1000 ml	981 454	10

Überkopf-Format für höchste Hygienesicherheit.

Das Hände-Desinfektionsgel Sterillium® Gel pure CleanSafe in praktischer Überkopfflasche.

Ein hochwertiges Hände-Desinfektionsgel zeichnet sich an erster Stelle durch eine zuverlässige Wirksamkeit aus. Damit ein Präparat diese wichtige Eigenschaft auch sicher entfalten kann, sollte es in ein zuverlässiges Gesamtsystem eingebettet sein.

Mit seinem Hände-Desinfektionsgel Sterillium Gel pure in der kollabierbaren 1000 ml Überkopfflasche bietet HARTMANN ein Format, das diesen Anspruch erfüllt.

Durch die vormontierte Einweg-Dosierpumpe mit 1,1 ml Hub wird ein Maximum an Hygienesicherheit erreicht. Der Rücksaugeffekt der integrierten Clean-Tip Technologie ermöglicht zudem eine tropfenfreie Produktentnahme.

Das Überkopf-Spendersystem CleanSafe touchless (Seiten 57 bis 59)

- Moderne Spender-Technologie mit besonders hohen Hygienestandard.
- In stabiler Kunststoffausführung und als hochwertige Edelstahlvariante.
- Modernes schlankes Design mit glatten Oberflächen für eine einfache Reinigung.
- Leichte und schnelle Montage durch Verschraubung oder vormontierte Klebepads.
- Auch als manuell bedienbare Versionen erhältlich.

Sterillium® med

Das Hände-Desinfektionsmittel auf Ethanolbasis – mit dem bewährten Hautpflegekomplex von Sterillium®.

Charakteristik
- Breites Wirkumsspektrum inklusive Norovirus*– innerhalb der hygienischen Händedesinfektion
- Sehr gut hautverträglich
- Für empfindliche Haut sehr gut geeignet
- Farbstoff- und parfümfrei
- Hervorragende Sofortwirkung

Anwendungsgebiete
Für die hygienische und chirurgische Händedesinfektion.

Wirkstoff pro 100 g
Ethanol 85,0 g

Wirkungsspektrum
Bakterizid, levurozid, fungizid, tuberkulozid, mykobakterizid, begrenzt viruzid, Adeno-, Polio-, Rota- und Norovirus*

Zulassung/Listung
BfArM Zul.-Nr. 71526.00.00
RKI-Liste Bereich A und Bereich begrenzt viruzid, VAH, IHO-Viruzidie-Liste

*getestet am murinen Norovirus (MNV)

Anwendung und Dosierung
Sterillium med wird unverdünnt in die trockenen Hände eingerieben, dabei alle Hautpartien erfassen. Besonderes Augenmerk soll auf Fingerkuppen und Daumen gerichtet werden. Die Hände müssen während der gesamten Einreibezeit mit Sterillium med feucht gehalten werden.

Bakterien und Pilze			
VAH	Zertifizierte Anwendungsempfehlung zur **hygienischen Händedesinfektion** vom Verbund für Angewandte Hygiene **(VAH)**. (Suspensions- und praxisnahe Versuche)	Bakterizidie/Levurozidie	30 Sek.
	Zertifizierte Anwendungsempfehlung zur **chirurgischen Händedesinfektion** vom **VAH**. (Suspensions- und praxisnahe Versuche)	Bakterizidie/Levurozidie	1,5 Min.
EN	Wirksam nach EN Phase 2 / Stufe 2 (Praxisnahe Tests)	Hygienische Händedesinfektion (EN 1500)	30 Sek.
		Chirurgische Händedesinfektion (EN 12791)	1,5 Min.
	Begutachtet nach EN Phase 2 / Stufe 1 (Suspensionsversuche)	Bakterizidie (EN 13727)	15 Sek.
		Levurozidie (EN 13624)	15 Sek.
		Fungizidie (EN 13624)	30 Sek.
		Tuberkulozidie (EN 14348)	15 Sek.
		Mykobakterizidie (EN 14348)	15 Sek.
Viren			
DVV	Wirksamkeit gegenüber Viren gemäß Deutsche Vereinigung zur Bekämpfung der Viruskrankheiten **(DVV)**	Begrenzte Viruzidie (inkl. HBV, HIV, HCV)	15 Sek.
	Begutachtet gegenüber unbehüllten Viren (gemäß **DVV**)	Adenovirus	30 Sek.
		Poliovirus	2 Min.
	Begutachtet gegenüber unbehüllten Viren (in Anlehnung an **DVV**)	Norovirus*	15 Sek.
		Rotavirus	15 Sek.
EN	Wirksamkeit gegenüber Viren nach EN Phase 2 / Stufe 1 (Suspensionsversuche)	Viruzid (EN 14476)	30 Sek.
	Begutachtet gegenüber unbehüllten Viren nach EN Phase 2 / Stufe 1 (Suspensionsversuche)	Adenovirus (EN 14476)	30 Sek.
		Poliovirus (EN 14476)	15 Sek.
		Norovirus* (EN 14476)	15 Sek.
	in Anlehnung an EN Phase 2 / Stufe 1	Rhinovirus	30 Sek.
Listung			
RKI	Anerkanntes Mittel zur Entseuchung gem. §18 IfSG (**RKI**)	Bereich A - vegetative Bakterien; inkl. Mykobakterien, Pilze und Pilzsporen	30 Sek.
		Bereich begrenzt viruzid	30 Sek.

	Packungs-inhalt	Artikel-Nummer	Vers.-Einh. Packungen
Sterillium® med			
Flasche	100 ml	981 112	45
Flasche	500 ml	981 113	20
Flasche	1000 ml	981 114	10

Sterillium® Virugard

Das hochwirksame, viruzide Hände-Desinfektionsmittel für alle Risikobereiche – RKI (A/B)-gelistet.

Charakteristik
- Besonders wirksam gegen behüllte und unbehüllte Viren
- RKI-Empfehlung bei Noroviren
- Farbstoff- und parfümfrei
- Hautverträgliche Alternative zu chlorhaltigen und phosphorsäurehaltigen Produkten
- Wirksam gegen Noroviren* innerhalb der hygienischen Händedesinfektion

Anwendungsgebiete
Für die hygienische und chirurgische Händedesinfektion.

Speziell für alle Arbeitsbereiche mit erhöhter Infektionsgefährdung geeignet. Sterillium Virugard ist das erste alkoholische Hände-Desinfektionsmittel, das für die Prävention von Viruskrankheiten (Wirkungsbereich B) geprüft und anerkannt wurde.

Wirkstoffe pro 100 g
Ethanol (99 %) 95,0 g

Wirkungsspektrum
Bakterizid, levurozid, fungizid, tuberkulozid, mykobakterizid, begrenzt viruzid, viruzid

Zulassung/Listung
BfArM Zul.-Nr. 13814.00.00
RKI-Liste Bereich A/B und Bereich begrenzt viruzid, VAH, IHO-Viruzidie-Liste

*getestet am murinen Norovirus (MNV)

Anwendung und Dosierung
Sterillium Virugard wird unverdünnt in die trockenen Hände eingerieben, dabei alle Hautpartien erfassen. Besonderes Augenmerk soll auf Fingerkuppen und Daumen gerichtet werden. Die Hände müssen während der gesamten Einreibezeit mit Sterillium Virugard feucht gehalten werden.

Bakterien und Pilze			
VAH	Zertifizierte Anwendungsempfehlung zur **hygienischen Händedesinfektion** vom Verbund für Angewandte Hygiene **(VAH)**. (Suspensions- und praxisnahe Versuche)	Bakterizidie/Levurozidie	30 Sek.
	Zertifizierte Anwendungsempfehlung zur **chirurgischen Händedesinfektion** vom **VAH**. (Suspensions- und praxisnahe Versuche)	Bakterizidie/Levurozidie	1,5 Min.
EN	Wirksam nach EN Phase 2 / Stufe 2 (Praxisnahe Tests)	Hygienische Händedesinfektion (EN 1500)	30 Sek.
		Chirurgische Händedesinfektion (EN 12791)	1,5 Min.
	Begutachtet nach EN Phase 2 / Stufe 1 (Suspensionsversuche)	Bakterizidie (EN 13727)	15 Sek.
		Levurozidie (EN 13624)	15 Sek.
		Fungizidie (EN 13624)	30 Sek.
		Tuberkulozidie (EN 14348)	15 Sek.
		Mykobakterizidie (EN 14348)	15 Sek.
DGHM	Begutachtete Wirksamkeiten gegenüber Bakterien (in Anlehnung an **DGHM**)	MRSA / EHEC	30 Sek.
		Listerien / Salmonellen	15 Sek.
Viren			
DVV	Wirksamkeit gegenüber Viren gemäß Deutsche Vereinigung zur Bekämpfung der Viruskrankheiten **(DVV)**	Begrenzte Viruzidie (inkl. HBV, HIV, HCV)	15 Sek.
		Viruzidie	2 Min.
	Begutachtet gegenüber behüllten Viren (in Anlehnung an **DVV**)	Influenza-A-Virus (aviär)	15 Sek.
		Influenza-A-Virus (human)	15 Sek.
		Herpes simplex Virus (Typ 1 und 2)	15 Sek.
		SARS-CoV	30 Sek.
	Begutachtet gegenüber unbehüllten Viren (gemäß **DVV**)	Adenovirus	1 Min.
		Polyomavirus	2 Min.
		Poliovirus	1 Min.
	Begutachtet gegenüber unbehüllten Viren (in Anlehnung an **DVV**)	Norovirus* (unter praxisnaher Stuhlbelastung)	15 Sek.
		Rotavirus	15 Sek.
		Coxsackievirus	1 Min.
EN	Wirksamkeit gegenüber Viren nach EN Phase 2 / Stufe 1 (Suspensionsversuche)	Viruzidie (EN 14476)	15 Sek.
	Begutachtet gegenüber unbehüllten Viren nach EN Phase 2 / Stufe 1 (Suspensionsversuche)	Adenovirus (EN 14476)	15 Sek.
		Poliovirus (EN 14476)	15 Sek.
		Norovirus* (EN 14476)	15 Sek.
	in Anlehnung an EN Phase 2 / Stufe 1	Rhinovirus	30 Sek.
Listung			
RKI	Anerkanntes Mittel zur Entseuchung gem. §18 IfSG (**RKI**)	Bereich A - vegetative Bakterien; inkl. Mykobakterien, Pilze und Pilzsporen	30 Sek.
		Bereich begrenzt viruzid	30 Sek.
		Bereich B - behüllte und unbehüllte Viren	2 Min.

*getestet am murinen Norovirus (MNV)

Viruzidie

	Packungs-inhalt	Artikel-Nummer	Vers.-Einh. Packungen
Sterillium® Virugard			
Flasche	100 ml	306 610	45
Flasche	500 ml	306 650	20
Flasche	1000 ml	306 600	10

Sterillium® Tissue

Praktische Hände-Desinfektionstücher für unterwegs.

Charakteristik
- Universell und überall einsetzbar
- Wirkt zuverlässig gegen Bakterien, Mykobakterien, Hefepilze und behüllte Viren
- Praktisch für unterwegs

Anwendungsgebiete
Zur Händedesinfektion sowie zur Hautdesinfektion vor Injektionen und Punktionen auf talgdrüsenarmer Haut sowohl im professionellen als auch im privaten Bereich.

Für mehr Sicherheit am Arbeitsplatz, unterwegs (auf Reisen) und in sonstigen hygienerelevanten Bereichen. Schützt bei Kontakt mit Infektionsträgern. Auch geeignet zur Desinfektion kleiner alkoholunempfindlicher Flächen.

Wirkstoffe pro Feuchttuch
Propan-2-ol 1.341,0 mg; Propan-1-ol 894, 0 mg; Mecetroniumetilsulfat 5,96 mg

Wirkungsspektrum
Bakterizid, levurozid, mykobakterizid, begrenzt viruzid , Rota- und Adenovirus

Zulassung/Listung
BfArM Zul.-Nr. 603.00.00, VAH, IHO-Viruzidie-Liste

Anwendung und Dosierung
Mindestens 1 Feuchttuch für die hygienische Händedesinfektion mit einer Einwirkzeit von 30 Sek. anwenden. Für die Hautdesinfektion vor Injektionen und Punktionen auf talgdrüsenarmer Haut ist ebenfalls mindestens ein Feuchttuch einsetzen. Zur Desinfektion von Hautpartien und Gegenständen ist eine vollständige Benetzung und stetes Feuchthalten notwendig. Einwirkzeiten beachten.

Bakterien und Pilze			
VAH	Zertifizierte Anwendungsempfehlung zur **hygienischen Händedesinfektion** vom Verbund für Angewandte Hygiene **(VAH)**. (Suspensions- und praxisnahe Versuche)	Bakterizidie/Levurozidie	30 Sek.
EN	Wirksam nach EN Phase 2 / Stufe 2 (Praxisnahe Tests)	Hygienische Händedesinfektion (EN 1500)	30 Sek.
	Begutachtet nach EN Phase 2 / Stufe 1 (Suspensionsversuche)	Bakterizidie (EN 13727)	15 Sek.
		Levurozidie (EN 13624)	15 Sek.
		Tuberkulozidie (EN 14348)	30 Sek.
		Mykobakterizidie (EN 14348)	30 Sek.
Viren			
DVV	Wirksamkeit gegenüber Viren gemäß Deutsche Vereinigung zur Bekämpfung der Viruskrankheiten **(DVV)**	Begrenzte Viruzidie (inkl. HBV, HIV, HCV)	30 Sek.
	Begutachtet gegenüber **behüllten** Viren (in Anlehnung an **DVV**)	Herpes simplex Virus Typ 1 und Typ 2	15 Sek.
	Begutachtet gegenüber unbehüllten Viren	Adenovirus (gemäß DVV)	1 Min.
		Rotavirus (in Anlehnung an DVV)	15 Sek.

	Packungs-inhalt	Artikel-Nummer	Vers.-Einh. Packungen
Sterillium® Tissue			
Packung	10 Feuchttücher	981 229	10

Baktolan® protect

W/O Emulsion zum Schutz der Haut vor wässrigen Lösungen

Charakteristik
- Verstärkt die natürliche Schutzfunktion gesunder Haut
- Schützt langanhaltend vor wasserlöslichen Schadstoffen
- Frei von Konservierungsstoffen
- Wirksame Prophylaxe gegen rissige und spröde Haut
- Silikonfrei

Anwendungsgebiete
Überall dort, wo gezielter Hautschutz nötig ist. Bei häufigem Kontakt mit Seifen und Laugen. Beim Einsatz von Flächen- und Instrumenten-Desinfektionsmitteln. Sinnvolle Ergänzung zu Schutzhandschuhen.

	Packungsinhalt	Artikel-Nummer	Vers.-Einh. Packungen
Baktolan® protect			
Tube	100 ml	972 532	25

Baktolan® protect+ pure

Schutz vor wässrigen Lösungen – und regenerierende Pflege für rissige und stark beanspruchte Haut.

Charakteristik
- Innovative W/O/W Emulsion
- Schützt langanhaltend vor wasserlöslichen Schadstoffen
- Regeneration und Stärkung der Hautbarriere
- Parfüm-, farbstoff- und silikonfrei

Anwendungsgebiete
Überall dort, wo gezielter Hautschutz für stark beanspruchte und rissige Haut nötig ist. Bei der Arbeit mit wässrigen Lösungen. Unter dem Handschuh anzuwenden in Bereichen des Gesundheitswesens und der Industrie, um Hautirritationen vorzubeugen. Außerdem wird sie überall dort eingesetzt, wo stark beanspruchte Haut regeneriert und die Hautbarriere wieder gestärkt werden muss.

	Packungsinhalt	Artikel-Nummer	Vers.-Einh. Packungen
Baktolan protect+ pure			
Tube	100 ml	981 137	25
Flasche	350 ml	981 182	20

Kompatibilität erhöht den Mitarbeiter- und Produktschutz.

Hautirritationen können die Produktsicherheit beeinträchtigen, weil bereits kleinste Risse bzw. Mikrotraumen potentielle Erregerreservoire sind und sich ungepflegte Hände nicht sicher desinfizieren lassen. Werden die Hände mehrmals täglich während der Arbeitszeit eingecremt, verringert sich das Risiko von Hautirritationen wesentlich (1). Weil Hautschutz- und Hautpflegeprodukte die Effizienz von Hände-Desinfektionsmitteln beeinträchtigen können (2), stellen Produkte, deren Kompatibilität wissenschaftlich gesichert ist, die sicherste Alternative dar.

1 Kampf G, Ennen J. Regular use of a hand cream can attenuate skin dryness and roughness caused by frequent hand washing. BMC Dermatology 2006, 6:1
2 Schubert R. Zur Kompatibilität von Hautpflege-Cremes mit Hautdesinfektions-Präparaten. Umweltmed; 1982; 3: 56-58

Wir forschen für den Infektionsschutz. www.bode-science-center.de

BSB100018DE_0315_1

Baktolan® balm
Baktolan® balm pure

W/O-Emulsion für die trockene und empfindliche Haut.

Charakteristik
- Allantoin, Vitamin E und Panthenol pflegen die empfindliche und beanspruchte Haut
- Hochwertige, rückfettende Pflegesubstanzen wirken hautglättend und feuchterhaltend
- Säureschutzmantel der Haut wird stabilisiert
- Zieht schnell ein, ohne einen Film zu hinterlassen
- Baktolan balm pure als parfümstofffreie Variante für empfindliche Haut

Anwendungsgebiete
Reichhaltige Handpflege für die tägliche Anwendung bei trockener und empfindlicher Haut.

	Packungs-inhalt	Artikel-Nummer	Vers.-Einh. Packungen
Baktolan®balm			
Flasche	350 ml	972 553	20
Baktolan® balm pure			
Flasche	350 ml	975 023	20

Baktolan® lotion
Baktolan® lotion pure

O/W-Emulsion zur Pflege normaler Haut.

Charakteristik
- Pflanzliche Öle und Panthenol pflegen die Haut
- Feuchtigkeitsgehalt der Haut wird erhöht
- Haut wird glatt und geschmeidig gehalten
- Zieht schnell ein, ohne einen Film zu hinterlassen
- Besonders ergiebig
- Baktolan lotion pure als parfümstofffreie Variante für empfindliche Haut

Anwendungsgebiete
Feuchtigkeitsspende und schnell einziehende Handpflege für die tägliche Anwendung bei normaler Haut. Besonders für Bereiche geeignet, wo ein schnelles Weiterarbeiten erforderlich ist.

	Packungs-inhalt	Artikel-Nummer	Vers.-Einh. Packungen
Baktolan®lotion			
Flasche	350 ml	973 023	20
Baktolan®lotion pure			
Flasche	350 ml	973 793	20

Baktolin® pure

Waschlotion für die milde Reinigung. Parfüm- und farbstofffrei.

Charakteristik
- Angenehm milde Reinigung
- Parfüm- und farbstofffrei
- Alkali- und seifenfrei
- Hautneutraler pH-Wert von 5,5
- Moderne, hautmilde Tenside

Anwendungsgebiete
Baktolin pure eignet sich besonders zur Händereinigung empfindlicher Haut.

	Packungs-inhalt	Artikel-Nummer	Vers.-Einh. Packungen
Baktolin®pure			
Flasche	500 ml	981 328	20
Flasche	1000 ml	981 329	10
Kanister	5 Liter	981 330	1

Baktolin® sensitive

Waschlotion für die milde Reinigung beanspruchter Haut. Farbstofffrei.

Charakteristik
- Schonende Reinigung durch rückfettende und pflegende Substanzen
- Hautneutraler pH-Wert von 5.5
- Alkali-, seifen- und farbstofffrei
- Moderne, hautmilde Tenside
- Dezent parfümiert

Anwendungsgebiete
Baktolin sensitive ist eine alkali- und seifenfreie Waschlotion und eignet sich zur gründlichen und zugleich hautschonenden Händereinigung.

	Packungs-inhalt	Artikel-Nummer	Vers.-Einh. Packungen
Baktolin®sensitive			
Flasche	500 ml	981 333	20
Flasche	1000 ml	981 334	10
Kanister	5 Liter	981 335	1

Stellisept® HD

Gebrauchsfertiges Präparat zur gleichzeitigen Händewaschung und Händedekontamination. Parfüm- und farbstofffrei.

Charakteristik
- hygienische Händewaschung gem. EN 1499 in 30 Sekunden
- VAH Listung beantragt
- dermatologisch getestet
- sehr gute Hautverträglichkeit
- parfüm- und farbstofffrei

Anwendungsgebiete
Stellisept HD ist ein gebrauchsfertiges Präparat zur gleichzeitigen Händewaschung und Händedekontamination in allen Bereichen mit erhöhter Hygieneanforderung. Stellisept HD besitzt auch bei häufiger Anwendung eine gute Hautverträglichkeit und ist überall dort einsetzbar, wo eine hygienische Händewaschung gemäß EN 1499 gefordert wird. Stellisept HD wurde speziell entwickelt zur hygienischen Händewaschung in folgenden Einsatzgebieten:

- Industrie und Laboratorien
- in Sanitärräumen

Wirkstoffe pro 100 g
Ethanol 64,2 g, Didecyldimethylammoniumchlorid 0,99 g

Wirkungsspektrum
- bakterizid
- levurozid
- Salmonellen und Listerien

Anwendung
Für die hygienische Händewaschung 3ml Stellisept HD unverdünnt in die angefeuchteten Hände geben und für 30 Sekunden einreiben. Anschließend mit Wasser aufschäumen und abspülen.

Nicht im Bereich der Schleimhäute und Augen anwenden

Chemisch-physikalische Daten

Aussehen	flüssig, klar bis leicht opak
Dichte bei 20°C	0,88 – 0,89 g/ml
pH-Wert (1%ig in H_2O):	6-8

Dosierung

Bakterien und Pilze			
EN	Desinfizierende hygienische Händewaschung (EN 1499)	Bakterizidie	30 Sek.
Phase 2 / Stufe 2	Begutachtete Wirksamkeiten gegenüber Bakterien (in Anlehnung an EN 13727)	Listerien/Salmonellen	30 Sek.
Viren			
EN	Begutachtet gegenüber behüllten Viren (EN 14476)	MVA	30 Sek.
	Begutachtet gegenüber unbehüllten Viren (EN 14476)	MNV	30 Sek.
		Adenovirus	60 Sek

Stellisept® HD			
Flasche	500 ml	981 381	20
Flasche	1 Liter	981 382	10
Kanister	5 Liter	981 383	1

Fußpilz vorbeugen
Neben einer gezielten Fußpilzprophylaxe kann das Ansteckungsrisiko zusätzlich gesenkt werden, wenn auf enges Schuhwerk verzichtet wird, in gemeinschaftlich genutzten Räumen Badeschuhe getragen und Füße auch zwischen den Zehen sorgfältig abgetrocknet werden.

Quelle:
Leitlinien der Deutschen Dermatologischen Gesellschaft und der Deutschsprachigen Mykologischen Gesellschaft.
Tinea der freien Haut. AWMF online, Stand Oktober 2008.

Fußpilzprophylaxe.

Jeder 3. Deutsche leidet einer europäischen Studie zufolge an Fußpilz. Die Ansteckung erfolgt über Hautschuppen, die jeder Mensch verliert und in die nähere Umgebung streut. Cutasept feet beugt innerhalb 30 Sekunden Fußpilz vor und belebt müde Füße.

Cutasept® feet

Alkoholisches Fußspray zur belebenden Fußpflege und zuverlässigen Fußpilzprophylaxe.

Charakteristik
- belebende Frische für beanspruchte Füße
- Effektivität der Fußpilzprophylaxe gutachterlich* bestätigt
- hautverträglich
- farbstoff- und parfümfrei
- wirkt auch gegen Pilzsporen

* Cutasept feet. Wirksamkeitsnachweis zur Fußpilzprophylaxe. SGS Germany GmbH, Laboratory Services Hamburg, 2005

Anwendungsgebiete
Zur Fußpilzprophylaxe in gemeinschaftlich genutzten, viel frequentierten Räumen, in denen barfuß gelaufen wird, z. B. Umkleidekabinen, Nasszellen und bei längerem Tragen von gleichem Schuhwerk, z. B. von Arbeitsschuhen.

Zusammensetzung
Isopropyl Alcohol, Aqua, Benzalkonium Chlorid

BODE Fußsprühanlage
Wartungsfreie, mechanische Fußdusche für die Applikation von Cutasept feet und anderer alkoholischer Produkte ohne Wasser- oder Stromanschluss.
- schnelle und einfache Installation
- vollständige Benetzung von Fußunter- und -oberseite
- mechanische Bedienung
- wartungsfreie, robuste Konstruktion

	Packungs-inhalt	Artikel-Nummer	Vers.-Einh. Packungen
Cutasept® feet			
Flasche	500 ml	981 381	20
Sprühflasche	50 ml	974 371	50
Sprühflasche	250 ml	974 370	20
Kanister	5 Liter	974 379	1
BODE Fußsprühanlage			
Fußsprühanlage	1 Stück	810 070	1
Ersatzdüse für Fußsprühanlage	1 Stück	981 195	1

Effiziente Flächendesinfektion.

Die Desinfektion von Flächen ist ein wesentlicher Baustein innerhalb des betrieblichen Gesamt-Hygienekonzepts. Mit seinem umfassenden Flächenhygiene-Sortiment, allem voran der Auswahl an gebrauchsfertigen Convenience-Produkten, bietet HARTMANN anwenderfreundliche und zugleich materialverträgliche Lösungen für Oberflächen aller Art.

Das von Flächen ausgehende Kontaminationsrisiko innerhalb von Produktionsprozessen ist nicht zu unterschätzen. Insbesondere Hygienemängel bei produktberührenden Oberflächen können die Qualität von Produkten und Proben negativ beeinträchtigen.

Um solchen Fehlern vorzubeugen und gleichzeitig effiziente Hygienestandards sicherzustellen, bietet HARTMANN speziell auf den Hygienebedarf von Fertigungsabläufen abgestimmte Flächen-Desinfektionsmittel. Besonders praktisch: Für jedes erforderliche Wirkspektrum und nahezu alle Materialien hält HARTMANN gebrauchsfertige Flächen-Desinfektionstücher bereit.

Desinfektion sensibler Oberflächen
Für die Desinfektion digitaler Geräte empfiehlt sich die Verwendung geringalkoholischer Einmaltücher. Selbst empfindliche Kunststoffmaterialien wie z. B. Makrolon® und Plexiglas® lassen sich mit den gebrauchsfertigen Desinfektionstüchern materialschonend desinfizieren.

Sichere Hygienelösungen für Flächen.

Für die vielfältigen Anforderungen an die Flächendesinfektion bei Fertigungsprozessen bietet HARTMANN eine umfangreiche Auswahl an Flächenprodukten. Mit ihren optimal abgestimmten Produkteigenschaften bewähren sie sich in jedem Einsatzgebiet.

Moderne Wirkstoffe

Umfassende Wirksamkeit, breite Materialverträglichkeit und kurze Einwirkzeiten – das zeichnet die in den HARTMANN-Flächenprodukten eingesetzten Wirkstoffe aus. Für alkoholbeständige Flächen, die zügig wieder benutzbar sein müssen, empfiehlt sich der Einsatz von alkoholischen Schnell-Desinfektionsmitteln. Ob als gebrauchsfertige Lösung oder vorgetränkte Desinfektionstücher – diese Produkte überzeugen mit einem umfangreichen Leistungsspektrum.

Umfassende Materialverträglichkeit

Ein großer Vorteil der HARTMANN-Flächendesinfektionsmittel besteht in der hohen Materialverträglichkeit gegenüber unterschiedlichsten, darunter auch sehr empfindlichen Materialien. Dies erlaubt eine unkomplizierte Desinfektion der hygienerelevanten Flächen und reduziert die Gefahr von Materialschäden.

Einfache Anwendung

Mit ihrer anwenderfreundlichen Handhabung erleichtern die Flächenprodukte von HARTMANN die Durchführung von Hygienemaßnahmen. Vor allem die vorgetränkten gebrauchsfertigen Einmaltücher überzeugen mit einem Maximum an Anwenderkomfort.

Zur sterilen Flächendesinfektion in Reinräumen siehe S. 37.

Flächen-Desinfektionsmittel vorsichtig verwenden. Vor Gebrauch stets Etikett und Produktinformation lesen.

Produkte zur Flächendesinfektion: Alle Hygieneaufgaben optimal erfüllen.

	Alkohole	Aldehyde	QAV	Amine	Sauerstoffabspalter	Gebrauchsfertig	Anwendung mit BODE X-Wipes	Empfindliche Oberflächen inkl. Plexiglas	Reinigung	Desinfektion	bakterizid / levurozid	fungizid	tuberkulozid	mykobakterizid	sporizid	C. difficile	begrenzt viruzid	viruzid	VAH / DGHM	IHO-Desinfektionsmittelliste (Lebensmittel)	IHO –Viruzidie-Liste	RKI-Liste	RK-Liste (keramische Beläge)
Bacillol® AF	●					●	●			●	●	●	●	●			●		●	●	●	●	
Bacillol® AF Tissues	●					●				●	●	●	●	●			●		1	●	1	1	
Bacillol® Tissues	●					●				●	●	●	●	●			●		1	●	1	1	
Bacillol® Wipes	●					●				●	●	●	●	●			●		1	●	1	1	
Bacillol® 30 Foam	●					●	●	●	●	●	●						●		●	●	●		
Bacillol® 30 Tissues	●					●		●	●	●	●						●		2	●	2		
Mikrobac® forte			●	●			●	●	●	●	●		●				●		●	●	●		●
Mikrobac® Tissues/XXL			●			●		●	●	●	●						●		●	●	●		
Kohrsolin® FF		●	●				●	●	●	●	●	●	●			●	●	●	●		●		
Kohrsolin® FF Tissues		●	●			●		●	●	●	●	●					●		3		3		
Kohrsolin® extra		●	●				●	●	●	●	●	●	●	●	●	●	●	●	●		●	●	
Kohrsolin® extra Tissues		●	●			●		●	●	●	●	●	●	●		●	●	●	4		4		
Dismozon® plus					●			●	●	●	●	●	●	●	●	●	●	●	●		●	●	●
Dismozon® pur steril					●			●	●	●	●		●		●	●	●	●	●		●	●	

1 Tränklösung Bacillol AF ist gelistet
2 Tränklösung Bacillol 30 Foam ist gelistet.
3 Tränklösung Kohrsolin FF ist gelistet
4 Tränklösung Kohrsolin extra ist gelistet

Bacillol® AF

Alkoholisches Schnell-Desinfektionsmittel mit umfassender Wirksamkeit und rückstandsfreier Auftrocknung.

Charakteristik
- gebrauchsfertige Lösung
- aldehyd-, farbstoff- und parfümfrei
- schnell und umfassend wirksam
- rückstandsfreie Auftrocknung
- gute Benetzung

Anwendungsgebiete
Zur Schnelldesinfektion alkoholbeständiger Flächen und Medizinprodukte. In Bereichen, in denen eine schnelle Einwirk- und Abtrocknungszeit und eine rückstandsfreie Auftrocknung notwendig ist, sowie im Lebensmittelbereich und in sensiblen produktberührenden Bereichen.

Wirkstoffe
Propan-1-ol 450 mg/g; Propan-2-ol 250 mg/g; Ethanol 47 mg/g.

Wirkungsspektrum
Bakterizid (inkl. Salmonellen und Listerien), levurozid, fungizid, tuberkulozid, mykobakterizid, begrenzt viruzid (inkl. HBV, HIV, HCV), Noro*-, Adeno, Polyoma- und Rotavirus.

Listung
VAH, RKI-Liste (Wirkungsbereich A), CE-Kennzeichnung gemäß Medizinproduktegesetz (MPG), IHO-Viruzidie-Liste, IHO-Desinfektionsmittelliste.

Anwendung und Dosierung
Bacillol AF ist gebrauchsfertig zu verwenden.

* getestet am murinen Norovirus (MNV)

Bakterien und Pilze			
DGHM	Schnelldesinfektion (in Anlehnung an Deutsche Gesellschaft für Hygiene und Mikrobiologie e.V. [DGHM]); basierend auf Suspensions- und praxisnahen Versuchen; getestet unter geringer/ hoher Belastung	Bakterizidie/Levurozidie - hohe Belastung	30 Sek.
		Tuberkulozidie - hohe Belastung	30 Sek.
		Mykobakterizidie - hohe Belastung	30 Sek.
VAH	Zertifizierte Anwendungsempfehlung zur prophylaktischen Wischdesinfektion vom Verbund für Angewandte Hygiene (VAH). Basierend auf Suspensions- und praxisnahen Versuchen, getestet unter geringer (entspr. optisch sauberen Flächen) / hoher Belastung (entspr. sichtbar kontaminierter Flächen)	Bakterizidie/Levurozidie - hohe Belastung	5 Min.
		Fungizidie - hohe Belastung	5 Min.
		Tuberkulozidie - hohe Belastung	5 Min.
		Mykobakterizidie - hohe Belastung	5 Min.
EN	Wirksam nach EN Phase 2/ Stufe 1 (Suspensionsversuche), getestet unter hoher Belastung	Bakterizidie (EN 13727) - hohe Belastung	15 Sek.
		Levurozidie (EN 13624) - hohe Belastung	15 Sek.
		Fungizidie (EN 13624) - hohe Belastung	5 Min.
RKI	Anerkanntes Mittel zur Entseuchung gem. §18 IfSG (Robert Koch-Institut - RKI)	Bereich A - vegetative Bakterien inkl. Mykobakterien, Pilze und Pilzsporen.	15 Min.
Viren			
	Wirksamkeit gegenüber Viren gemäß Deutsche Vereinigung zur Bekämpfung der Viruskrankheiten **(DVV)**	Begrenzte Viruzidie (inkl. HBV, HIV, HCV)	30 Sek.
	Begutachtet gegenüber unbehüllten Viren (gemäß **DVV**)	Adenovirus	1 Min.
		Polyomavirus	10 Min.
	Begutachtet gegenüber unbehüllten Viren (in Anlehnung an **DVV**)	Rotavirus	1 Min.
	Begutachtet gegenüber unbehüllten Viren (in Anlehnung an **EN**)	Norovirus (getestet am murinen Norovirus)	
		- geringe Belastung	1 Min.
		- hohe Belastung	1 Min.
EN	Phase 2 / Stufe 1 Wirksam nach EN Phase 2 / Stufe 1 (Suspensionsversuche), getestet unter geringer / hoher Belastung	Adenovirus (EN 14476) - hohe Belastung	30 Sek.
Lebensmittel/Industrie			
	Wirksam nach EN-Normen (Phase 2/ Stufe 2 und Phase2/ Stufe 1), getestet unter Belastungen	Bakterizidie (EN 13697 + EN 1276)	
		- niedrige, hohe und Milchbelastung (4 °C, 10 °C und 20 °C)	5 Min.
		Levurozidie (EN 13697 + EN 1650)	
		- niedrige, hohe und Milchbelastung (20 °C)	5 Min.
		Fungizidie (EN 13697 + EN 1650)	
		- niedrige und hohe Belastung (20 °C)	5 Min.
	Wirksam nach EN Phase 2/ Stufe 2 (Praxisnahe Tests), getestet unter Belastungen	Bakterizidie (EN 13697)	
		- niedrige, hohe und Milchbelastung (4 °C, 10 °C und 20 °C)	5 Min.
		Levurozidie (EN 13697)	
		- niedrige, hohe und Milchbelastung (4 °C, 10 °C und 20 °C)	5 Min.
		Fungizidie (EN 13697)	
		- niedrige, hohe und Milchbelastung (20 °C)	5 Min.
	Wirksam nach EN Phase 2/ Stufe 1 (Suspensionsversuche), getestet unter Belastungen	Bakterizidie (EN 1276)	
		- niedrige, hohe und Milchbelastung (4 °C, 10 °C und 20 °C)	1 Min.
		Levurozidie (EN 1650)	
		- niedrige, hohe und Milchbelastung (4 °C, 10 °C und 20 °C)	1 Min.
		Fungizidie (EN 1650)	
		- niedrige und hohe Belastung (20 °C)	5 Min.

	Packungsinhalt	Artikel-Nummer	Vers.-Einh. Packungen
Bacillol® AF			
Flasche	50 ml	973 381	50
Flasche	500 ml	973 385	20
Flasche	1000 ml	973 380	10
Kanister	5 Liter	973 389	1
Fass	200 Liter	973 388	1

Bacillol® AF Tissues

Disinfection

Alkoholische Schnell-Desinfektionstücher mit breitem Wirkspektrum für alkoholbeständige Oberflächen.

Charakteristik
- mit Bacillol AF vorgetränkte gebrauchsfertige Desinfektionstücher
- hochwertiges reißfestes und saugfähiges PET-Vlies
- schnell und umfassend wirksam
- keine Rückstände von Desinfektionsmitteln
- breite Materialverträglichkeit gegenüber alkoholbeständigen Oberflächen
- gute Benetzung und schnelle Auftrocknung
- sichere und einfache Entnahme einzelner Tissues aus wiederverschließbarer Flowpack-Verpackung dank praktischem Tuchfaltsystem
- aldehyd-, farbstoff- und parfümfrei
- Tuchgröße 180 x 200 mm

Anwendungsgebiete
Zur Schnelldesinfektion alkoholbeständiger Medizinprodukte und Flächen. In Bereichen, in denen eine umfassende Wirksamkeit innerhalb kürzester Zeit erforderlich ist sowie in sensiblen produktberührenden Bereichen.

Wirkstoffe
Wirkstoffe beziehen sich auf die Tränklösung Bacillol AF: Propan-1-ol 450 mg/g; Propan-2-ol 250 mg/g; Ethanol 47 mg/g.

Wirkungsspektrum
Bakterizid, levurozid, fungizid, tuberkulozid, mykobakterizid, begrenzt viruzid (inkl. HBV, HIV, HCV), Noro-*, Adeno-, Polyoma- und Rotavirus.

Listung
Angaben beziehen sich auf die Tränklösung Bacillol AF: VAH, RKI-Liste (Wirkungsbereich A), CE-Kennzeichnung gemäß Medizinproduktegesetz (MPG), IHO-Viruzidie-Liste, IHO-Desinfektionsmittelliste.

Anwendung und Dosierung
Die Tissues sind gebrauchsfertig anzuwenden. Dosierung siehe Bacillol AF.

Flächen

	Packungsinhalt	Artikel-Nummer	Vers.-Einh. Packungen
Bacillol® AF Tissues			
Flowpack	80 Tücher	981 311	6
Flowpack-Wandhalter			
Flowpack-Wandhalter	1	981 205	1
Rohrschelle für Flowpack-Wandhalter	10	980 385	1

Flächenleistung von vielen Faktoren abhängig

Flächenleistung alkoholgetränkter Einmaltücher im Vergleich

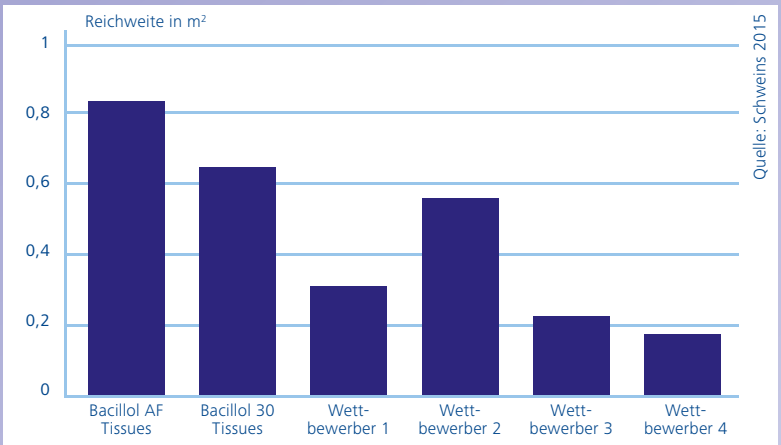

Eine praxisnahe Studie (1) untersuchte die Flächenleistung u. a. von 6 handelsüblichen alkoholgetränkten Einmalwischtüchern. Dabei wurden trotz nahezu identischer Tuchmasse vergleichsweise große Unterschiede in der Flächenleistung festgestellt.

Polyester-Vliestücher geben mehr Flüssigkeit an die Fläche ab als Cellulose-Fasern. Auch ein hoher Flüssigkeitsgehalt im Anlieferungszustand und die Wirkstoffkombination können die Flächenleistung positiv beeinflussen. Am besten schnitten in der Untersuchung Bacillol AF Tissues und die gering alkoholischen Bacillol 30 Tissues (2) ab.

(1) Schweins, M. et al.: Einflussfaktoren auf die Flächenleistung wirkstoffgetränkter Einmal-Wischtücher zur Reinigung und Desinfektion im medizinischen Bereich, 2015. Veröffentlichung bei Hygiene & Medizin, mhp Verlag.
(2) Beide Produkte PAUL HARTMANN AG, Heidenheim

Wir forschen für den Infektionsschutz. www.bode-science-center.de

BSB100122DE_0315_1

Bacillol® Tissues

Alkoholische Schnell-Desinfektionstücher mit umfassender Wirksamkeit in praktischer Spenderdose.

Charakteristik
- mit Bacillol AF vorgetränkte gebrauchsfertige Desinfektionstücher
- schnell und umfassend wirksam
- gute Benetzung und schnelle Auftrocknung
- farbstoff-, parfüm- und aldehydfrei
- hautverträglich, daher auch ohne Handschuhe verwendbar
- einfache Entnahme aus praktischer Spenderdose
- nachfüllbar
- Tuchgröße: 225 x 139mm

Anwendungsgebiete
Zur Schnelldesinfektion alkoholbeständiger Medizinprodukte und Flächen. In Bereichen, in denen eine umfassende Wirksamkeit innerhalb kürzester Zeit erforderlich ist sowie in sensiblen produktberührenden Bereichen.

Wirkstoffe
Angaben beziehen sich auf die Tränklösung Bacillol AF, Propan-1-ol 450 mg/g; Propan-2-ol 250 mg/g; Ethanol 47 mg/g.

Wirkungsspektrum
Bakterizid (inkl. Salmonellen und Listerien), levurozid, fungizid, tuberkulozid, mykobakterizid, begrenzt viruzid (inkl. HBV, HIV, HCV), Noro-*, Adeno-, Polyoma- und Rotavirus.

Listung
Angaben beziehen sich auf die Tränklösung Bacillol AF: VAH, RKI-Liste (Wirkungsbereich A), CE-Kennzeichnung gemäß Medizinproduktegesetz (MPG), IHO-Viruzidie-Liste, IHO-Desinfektionsmittelliste.

Anwendung und Dosierung
Bacillol Tissues sind gebrauchsfertig zu verwenden. Dosierung siehe Bacillol AF.

* getestet am murinen Norovirus (MNV)

	Packungs-inhalt	Artikel-Nummer	Vers.-Einh. Packungen
Bacillol® Tissues			
Spenderdose	100 Tücher	975 670	12
Nachfüllbeutel	100 Tücher	975 673	12
Wandhalter	1 Stück	976 412	1

Bacillol® Wipes

Alkoholische Schnell-Desinfektionstücher mit umfassender Wirksamkeit für den Einsatz im Bacillol Wipes-Spender.

Charakteristik
- mit Bacillol AF vorgetränkte gebrauchsfertige Desinfektionstücher
- gebrauchsfertige Desinfektionstücher für den Einsatz im Bacillol Wipes Spender
- farbstoff-, parfüm- und aldehydfrei
- schnell und umfassend wirksam
- gute Benetzung und schnelle Auftrocknung
- reißfestes und saugfähiges PET-Vlies
- Tücher im Spender 28 Tage verwendbar
- reduziert Arbeitsvorbereitungszeit
- Tuchgröße: 380 x 200mm

Anwendungsgebiete
Im Bacillol Wipes Spender anwendbar zur schnellen Desinfektion alkoholbeständiger Flächen und medizinischen Inventars. Im Gesundheitswesen, in Labore sowie Großküchen und im Lebensmittelbereich. In Bereichen, in denen eine schnelle Einwirk- und Abtrocknungszeit notwendig ist.

Wirkstoffe
Angaben beziehen sich auf die Tränklösung Bacillol AF, Propan-1-ol 450 mg/g; Propan-2-ol 250 mg/g; Ethanol 47 mg/g.

Wirkungsspektrum
Bakterizid (inkl. Salmonellen und Listerien), levurozid, fungizid, tuberkulozid, mykobakterizid, begrenzt viruzid (inkl. HBV, HIV, HCV), Noro-*, Adeno-, Polyoma- und Rotavirus.

Listung
Angaben beziehen sich auf die Tränklösung Bacillol AF: VAH, RKI-Liste (Wirkungsbereich A), CE-Kennzeichnung gemäß Medizinproduktegesetz (MPG), IHO-Viruzidie-Liste, IHO-Desinfektionsmittelliste.

Anwendung und Dosierung
Bacillol Wipes sind gebrauchsfertig zu verwenden. Dosierung siehe Bacillol AF.

	Packungs-inhalt	Artikel-Nummer	Vers.-Einh. Packungen
Bacillol® Wipes			
Standbodenbeutel	90 Tücher	976 350	4
Spender	1 Stück	981 189	4

Bacillol® 30 Foam

Gebrauchsfertiges Schnell-Desinfektionsmittel zur Desinfektion sensibler Oberflächen. Auch als Sprühschaum anwendbar.

Charakteristik

- herausragende Materialverträglichkeit durch Gutachten belegt
- geeignet für alkoholempfindliche Kunststoffe wie: Makrolon®, Plexiglas® und Polysulfon®
- optionale Anwendung als Sprühschaum (aerosolfrei)
- gebrauchsfertig
- farbstoff-, parfüm- und aldehydfrei
- schnell wirksam
- hervorragende Benetzung

Anwendungsgebiete

Zur Desinfektion sensibler alkoholempfindlicher Oberflächen, wie z.B. Monitore, Displays, Tastaturen und Bedienfelder von z.B. empfindlichen Geräten. Für alkoholempfindliche Kunststoffoberflächen, z.B. aus Makrolon®, Plexiglas® und Polysulfon.

Wirkstoffe

Ethanol 140 mg/g; Propan-2-ol 100 mg/g; Propan-1-ol 60 mg/g, N-Alkylaminopropylglycin (CAS-Nr. 1397 34-65-9) 5 mg/g.

Wirkungsspektrum

Bakterizid, levurozid, begrenzt viruzid (inkl. HBV, HIV, HCV), Adeno-, Noro*-, Polyoma- und Rotavirus.

Listung

VAH, CE-Kennzeichnung gemäß Medizinproduktegesetz (MPG), IHO-Viruzidie-Liste, IHO-Desinfektionsmittelliste.

Anwendung und Dosierung

Bacillol 30 Foam ist gebrauchsfertig und wird entweder direkt oder mit Hilfe des wieder verwendbaren Schaumsprühkopfes auf die zu desinfizierende Fläche aufgebracht. Für die Desinfektion senkrechter Oberflächen, wie z.B. Monitore und Displays, sowie unebener Flächen wie Tastaturen und Bedienfelder wird empfohlen, das Produkt zuerst auf ein Tuch zu geben.

* getestet am murinen Norovirus (MNV)

Bakterien und Pilze			
DGHM	Schnelldesinfektion (in Anlehnung an Deutsche Gesellschaft für Hygiene und Mikrobiologie e.V. [DGHM]); basierend auf Suspensions- und praxisnahen Versuchen; getestet unter geringer/ hoher Belastung	Bakterizidie/Levurozidie - hohe Belastung	30 Sek.
VAH	Zertifizierte Anwendungsempfehlung zur prophylaktischen Wischdesinfektion vom Verbund für Angewandte Hygiene (VAH). Basierend auf Suspensions- und praxisnahen Versuchen, getestet unter geringer (entspr. optisch sauberen Flächen) / hoher Belastung (entspr. sichtbar kontaminierter Flächen)	Bakterizidie/Levurozidie - hohe Belastung .	5 Min.
EN	Wirksam nach EN Phase 2/ Stufe 1 (Suspensionsversuche), getestet unter hoher Belastung	Bakterizidie (EN 13727) - hohe Belastung	30 Sek.
		Levurozidie (EN 13624) - hohe Belastung	30 Sek.
Viren			
	Wirksamkeit gegenüber Viren gemäß Deutsche Vereinigung zur Bekämpfung der Viruskrankheiten **(DVV)**	Begrenzte Viruzidie (inkl. HBV, HIV, HCV)	30 Sek.
	Begutachtet gegenüber unbehüllten Viren (gemäß **DVV**)	Polyomavirus	5 Min.
	Begutachtet gegenüber unbehüllten Viren (in Anlehnung an **EN**)	Norovirus (getestet am murinen Norovirus) - geringe Belastung - hohe Belastung	 5 Min. 5 Min.
		Rotavirus	1 Min.
EN	Phase 2 / Stufe 1 Wirksam nach EN Phase 2 / Stufe 1 (Suspensionsversuche), getestet unter geringer / hoher Belastung	Adenovirus (EN 14476) - geringe Belastung - hohe Belastung	 30 Min. 30 Min.
Lebensmittel/Industrie			
EN	Wirksam nach EN-Normen (Phase 2/ Stufe 2 und Phase2/ Stufe 1), getestet unter Belastungen	Bakterizidie (EN 13697 + EN 1276) - niedrige, hohe und Milchbelastung (20 °C)	 1 Min.
		Levurozidie (EN 13697 + EN 1650) - niedrige, hohe und Milchbelastung (20 °C)	 1 Min.
EN	Wirksam nach EN Phase 2/ Stufe 2 (Praxisnahe Tests), getestet unter Belastungen	Bakterizidie (EN 13697) - niedrige, hohe und Milchbelastung (20 °C)	 1 Min.
		Levurozidie (EN 13697) - niedrige, hohe und Milchbelastung (20 °C)	 1 Min.
EN	Wirksam nach EN Phase 2/ Stufe 1 (Suspensionsversuche), getestet unter Belastungen	Bakterizidie (EN 1276) - niedrige, hohe und Milchbelastung (20 °C)	 1 Min.
		Levurozidie (EN 1650) - niedrige, hohe und Milchbelastung (20 °C)	 1 Min.

	Packungs-inhalt	Artikel-Nummer	Vers.-Einh. Packungen
Bacillol® 30 Foam			
Flasche inkl. Schaumsprühkopf	750 ml	981 307	8
Kanister	5 Liter	981 127	1
Fass	200 Liter	981 128	1

Bacillol® 30 Tissues

Geringalkoholische Schnell-Desinfektionstücher mit exzellenter Materialverträglichkeit. Ideal für Kunststoffoberflächen wie Displays.

Charakteristik
- mit Bacillol 30 vorgetränkte gebrauchsfertige Desinfektionstücher
- hochwertiges reißfestes und saugfähiges PET-Vlies
- schnell wirksam
- besonders materialschonend
- gute Benetzung und schnelle Auftrocknung
- sichere und einfache Entnahme einzelner Tissues aus wiederverschließbarer Flowpack-Verpackung dank praktischem Tuchfaltsystem
- aldehyd-, farbstoff- und parfümfrei
- Tuchgröße 180 x 200 mm

Anwendungsgebiete
Zur Desinfektion sensibler alkoholempfindlicher Oberflächen, wie z.B. Monitore, Displays, Tastaturen und Bedienfelder von empfindlichen Geräten. Für alkoholempfindliche Kunststoffoberflächen, z.B. aus Makrolon®, Plexiglas® und Polysulfon.

Wirkstoffe
Wirkstoffe beziehen sich auf die Tränklösung Bacillol 30 Foam: Ethanol 140 mg/g; Propan-2-ol 100 mg/g; Propan-1-ol 60 mg/g, N-Alkylaminopropylglycin (CAS-Nr. 1397 34-65-9) 5 mg/g.

Wirkungsspektrum
Bakterizid, levurozid und begrenzt viruzid (inkl. HBV, HIV, HCV), Adeno-, Noro-*, Polyoma- und Rotavirus.

Listung
VAH, CE-Kennzeichnung gemäß Medizinproduktegesetz (MPG), IHO-Viruzidie-Liste, IHO-Desinfektionsmittellliste.

Anwendung und Dosierung
Die Tissues sind gebrauchsfertig anzuwenden.
Dosierung siehe Bacillol 30 Foam.

* getestet am murinen Norovirus (MNV)

	Packungs-inhalt	Artikel-Nummer	Vers.-Einh. Packungen
Bacillol® 30 Tissues			
Flowpack	80 Tücher	981 312	6
Flowpack-Wandhalter			
Flowpack-Wandhalter	1	981 205	1
Rohrschelle für Flowpack-Wandhalter	10	980 385	1

Mikrobac® forte

Aldehydfreier Flächen-Desinfektionsreiniger mit materialschonendem Schutzfaktor. Umfassend begutachet und universell einsetzbar.

Charakteristik
- aldehydfrei
- breites Wirkungsspektrum und umfassende Begutachtung
- sehr gute Materialverträglichkeit
- gute Reinigungsleistung
- geruchsarme Formulierung
- kompatibel mit dem BODE X-Wipes Spendersystem

Anwendungsgebiete
Zur täglichen, desinfizierenden Reinigung aller wasserbeständigen Oberflächen in allen hygienerelevanten Bereichen in der Industrie.

Materialverträglichkeit
Die Gebrauchslösung von Mikrobac forte wurde umfangreich auf Materialverträglichkeit geprüft. Eine Anwendung von Mikrobac forte empfiehlt sich auf folgenden Materialien: **Metalle:** Edelstahl (V_2A), Aluminium, Kupfer, Messing. **Kunststoffe:** PA, PE, PP, PS, PU, PVC, ABS, Silikon, Gummi, Latex, Makrolon®, Plexiglas®, Teflon®. Bei sachgerechter Anwendung (Wischdesinfektion) sind keine Materialschädigungen zu erwarten.

Wirkstoffe
Benzyl-C12-18-alkyldimethylammoniumchloride 199 mg/g; N-(3-Aminopropyl)-N-dodecylpropan-1,3-diamin 50 mg/g.

Wirkungsspektrum
Bakterizid, levurozid, tuberkulozid, begrenzt viruzid (inkl. HBV, HIV, HCV), Noro-*, Adeno-, Polyoma- und Rotavirus.

Listung
VAH, Liste geprüfter Reinigungsmittel für keramische Beläge in Schwimmbädern (RK-Liste), CE-Kennzeichnung gemäß Medizinproduktegesetz (MPG), IHO-Viruzidie-Liste, IHO-Desinfektionsmittelliste.

Anwendung und Dosierung
Mikrobac forte wird als Konzentrat geliefert.

Bakterien und Pilze					
VAH Zertifizierte Anwendungsempfehlung zur prophylaktischen Wischdesinfektion vom Verbund für Angewandte Hygiene (VAH). Basierend auf Suspensions- und praxisnahen Versuchen, getestet unter geringer (entspr. optisch sauberen Flächen) / hoher Belastung (entspr. sichtbar kontaminierter Flächen)	Bakterizidie/Levurozidie	- geringe Belastung	2,5 ml/l	0,25 %	– 4 Std.
			5,0 ml/l	0,5 %	– 1 Std.
			10,0 ml/l	1,0 %	– 30 Min.
			15,0 ml/l	1,5 %	– 15 Min.
			20,0 ml/l	2,0 %	– 5 Min.
		- hohe Belastung	2,5 ml/l	0,25 %	– 4 Std.
			5,0 ml/l	0,5 %	– 1 Std.
			10,0 ml/l	1,0 %	– 30 Min.
			15,0 ml/l	1,5 %	– 15 Min.
			20,0 ml/l	2,0 %	– 5 Min.
DGHM Begutachtete Wirksamkeiten gegenüber Bakterien (in Anlehnung an Deutsche Gesellschaft für Hygiene und Mikrobiologie [**DGHM**]); innerhalb der zertifizierten bakteriziden Wirksamkeit	Badewannendesinfektion		20,0 ml/l	2,0 %	– 3 Min.
	Tuberkulozidie *(M. terrae)*		20,0 ml/l	2,0 %	– 2 Std.
			25,0 ml/l	2,5 %	– 1 Std.
Viren					
Wirksamkeit gegenüber Viren gemäß Deutsche Vereinigung zur Bekämpfung der Viruskrankheiten (**DVV**)	Begrenzte Viruzidie (inkl. HBV, HIV, HCV)		2,5 ml/l	0,25 %	– 30 Min.
			5,0 m/l	0,5 %	– 5 Min.
Begutachtet gegenüber behüllten Viren (in Anlehnung an **DVV**)	SARS-CoV		5,0 m/l	0,5 %	– 30 Min.
Begutachtet gegenüber unbehüllten Viren (**DVV**)	Adenovirus		15,0 ml/l	1,5 %	– 4 Std.
	Polyomavirus		5,0 ml/l	0,5 %	– 2 Std.
			10,0 ml/l	1,0 %	– 30 Min.
Begutachtet gegenüber unbehüllten Viren (in Anlehnung an **DVV**)	Rotavirus		2,5 ml/l	0,25 %	– 5 Min.
Begutachtet gegenüber unbehüllten Viren (in Anlehnung an **EN**)	Norovirus*				
	- geringe Belastung		20,0 ml/l	2,0 %	– 4 Std.
	- hohe Belastung		40,0 ml/l	4,0 %	– 4 Std.
Lebensmittel/Industrie					
EN Phase 2 / 2 Phase 2 / 1 Wirksam nach EN-Normen (Phase 2 / 2 und Phase 2 / 1), getestet unter Belastungen	Bakterizidie (EN 13697 + EN 1276)				
	- niedrige Belastung	(20 °C)	20,0 ml/l	2,0 %	– 5 Min.
			2,5 ml/l	0,25 %	– 30 Min.
	- hohe Belastung	(20 °C)	30,0 ml/l	3,0 %	– 30 Min.
	- niedrige Belastung	(10 °C)	25,0 ml/l	2,5 %	– 5 Min.
			5,0 ml/l	0,5 %	– 30 Min.
	- hohe Belastung	(10 °C)	40,0 ml/l	4,0 %	– 5 Min.
			7,5 ml/l	0,75 %	– 30 Min.
	Levurozidie (EN 13697 + EN 1650)				
	- niedrige Belastung	(20 °C)	10,0 ml/l	1,0 %	– 5 Min.
			2,5 ml/l	0,25 %	– 15 Min.
	- hohe Belastung	(20 °C)	15,0 ml/l	1,5 %	– 5 Min.
			5,0 ml/l	0,5 %	– 15 Min.
			2,5 ml/l	0,25 %	– 30 Min.
	- niedrige Belastung	(10 °C)	5,0 ml/l	0,5 %	– 5 Min.
	- hohe Belastung	(10 °C)	10,0 ml/l	1,0 %	– 5 Min.
			7,5 ml/l	0,75 %	– 15 Min.

* getestet am murinen Norovirus (MNV)

	Packungs-inhalt	Artikel-Nummer	Vers.-Einh. Packungen
Mikrobac® forte			
Beutel	20 ml	975 392	250
Kanister	5 Liter	975 395	1
Fass	200 Liter	975 397	1
Container	640 Liter	975 398	1

Mikrobac® Tissues / -XXL

Disinfection

Alkoholfreie Desinfektionstücher im praktischen Flowpack zur reinigenden Schnell-Desinfektion von alkoholempfindlichen Flächen.

Charakteristik
- gebrauchsfertige Desinfektionstücher im handlichen Flowpack
- reinigen und desinfizieren in einem Schritt
- gute Benetzung
- schnelle Wirksamkeit
- Polyomavirus-Wirksamkeit
- farbstoff-, parfüm- und aldehydfrei
- besonders hohe Materialverträglichkeit
- sichere und einfache Entnahme einzelner Tücher aus wieder verschließbarer Verpackung
- kompatibel mit allen Wirkstoffen

Anwendungsgebiete
Zur reinigenden Desinfektion von alkoholempfindlichen Oberflächen. Das handliche Flowpack ermöglicht eine platzsparende Aufbewahrung und lässt sich einfach transportieren. Für größere Flächen bietet sich der Einsatz der **Mikrobac Tissues im XXL-Format** an.

Reichweite/Tuchgröße
Mikrobac Tissues
(180 x 200 mm) ermöglichen eine bequeme Desinfektion kleinerer Flächen. Reichweite der Tücher: ca. 1 m².
Mikrobac Tissues XXL
(250 x 380 mm) eignen sich für die lückenlose Desinfektion größerer Flächen. Reichweite der Tücher: ca. 2 m².

Wirkstoffe
Benzyl-C12-18-alkyldimethylammoniumchloride 4 mg/g; Didecyldimethylammoniumchlorid 4 mg/g.

Wirkungsspektrum
Bakterizid, levurozid, begrenzt viruzid (inkl. HBV, HIV, HCV), Noro*-, Polyoma- und Rotavirus.

Listung
VAH, CE-Kennzeichnung gemäß Medizinproduktegesetz (MPG), IHO-Viruzidie-Liste, IHO-Desinfektionsmittelliste.

Anwendung und Dosierung
Mikrobac Tissues / -XXL sind gebrauchsfertig anzuwenden.

Flächen

Bakterien und Pilze		
VAH Zertifizierte Anwendungsempfehlung zur prophylaktischen Wischdesinfektion vom Verbund für Angewandte Hygiene (VAH). Basierend auf Suspensions- und praxisnahen Versuchen, getestet unter geringer (entspr. optisch sauberen Flächen) / hoher Belastung (entspr. sichtbar kontaminierter Flächen)	Bakterizidie/Levurozidie - hohe Belastung	 5 Min.
DGHM Schnelldesinfektion (in Anlehnung an Deutsche Gesellschaft für Hygiene und Mikrobiologie e.V. [DGHM]); Basierend auf Suspensions- und praxisnahen Versuchen; getestet unter geringer/ hoher Belastung	Bakterizidie/Levurozidie - hohe Belastung	 1 Min.
Viren		
Wirksam gegen Viren (Deutsche Vereinigung zur Bekämpfung der Viruskrankheiten - DVV)	Begrenzte Viruzidie (inkl. HBV, HIV, HCV)	30 Sek.
Begutachtet gegenüber unbehüllten Viren (DVV)	Polyomavirus	1 Min.
Begutachtet gegenüber unbehüllten Viren (in Anlehnung an DVV)	Rotavirus	30 Sek.
Begutachtet gegenüber unbehüllten Viren (in Anlehnung an EN)	Norovirus* - geringe Belastung - hohe Belastung	 4 Std. 4 Std.
Lebensmittel/Industrie		
EN Phase 2 / 2 Phase 2 / 1 Wirksam nach EN-Normen (Phase 2 / 2 und Phase 2 / 1), getestet unter Belastungen	Bakterizidie (EN 13697 + EN 1276) - niedrige, hohe Belastung (20 °C) - niedrige Belastung (4 °C und 20 °C) - hohe Belastung (4 °C und 20 °C) Levurozidie (EN 13697 + EN 1650) - niedrige Belastung (4 °C, 10 °C und 20 °C) - hohe Belastung (4 °C, 10 °C und 20 °C)	 1 Min. 1 Min. 5 Min. 1 Min. 5 Min.

getestet am murinen Norovirus

nicht geeignet für invasive Medizinprodukte

	Packungsinhalt	Artikel-Nummer	Vers.-Einh. Packungen
Mikrobac® Tissues			
Flowpack	80 Tücher	981 387	6
Flowpack-Wandhalter			
Flowpack-Wandhalter	1	981 205	1
Rohrschelle für Flowpack-Wandhalter	10	980 385	1
Mikrobac® Tissues XXL			
Flowpack	40 Tücher	981 339	6

Kohrsolin® FF

Aldehydhaltiger Flächen-Desinfektionsreiniger mit guten Gebrauchseigenschaften und umfassender Wirksamkeit. Formaldehydfrei.

Charakteristik
- breites Wirkungsspektrum inklusive Viruzidie
- wirksam gegen *Clostridium difficile*-Sporen
- sehr gute Reinigungsleistung
- gute Materialverträglichkeit
- angenehmer Geruch
- rückstandsarm
- umweltschonend aufgrund geringer Wirkstoffanteile
- kompatibel mit dem BODE X-Wipes Spendersystem

Anwendungsgebiete
Zur täglichen prophylaktischen reinigenden Desinfektion aller wasserbeständigen Oberflächen in allen hygienerelevanten Bereichen in Laboren und in der Industrie und für gezielte Desinfektionsmaßnahmen, die ein erweitertes Wirkungsspektrum (z.B. Einsatz eines viruziden Produktes) erfordern.

Wirkstoffe
Glutaral 50 mg/g; Benzyl-C12-18-alkyldimethylammoniumchloride 30 mg/g; Didecyldimethylammoniumchlorid 30 mg/g.

Wirkungsspektrum
Bakterizid, levurozid, fungizid, *C. difficile*, tuberkulozid, begrenzt viruzid (inkl. HBV, HIV, HCV), viruzid, Noro-*, Adeno-, Polyoma- und Rotavirus.

Listung
VAH, CE-Kennzeichnung gemäß Medizinproduktegesetz (MPG), IHO-Viruzidie-Liste.

Anwendung und Dosierung
Kohrsolin FF wird als Konzentrat geliefert.

* getestet am murinen Norovirus (MNV)

Bakterien und Pilze					
VAH Zertifizierte Anwendungsempfehlung zur prophylaktischen Wischdesinfektion vom Verbund für Angewandte Hygiene (VAH). Basierend auf Suspensions- und praxisnahen Versuchen, getestet unter geringer (entspr. optisch sauberen Flächen) / hoher Belastung (entspr. sichtbar kontaminierter Flächen)	Bakterizidie/Levurozidie	- geringe Belastung	2,5 ml/l	0,25 %	– 4 Std.
			5,0 ml/l	0,5 %	– 1 Std.
			10,0 ml/l	1,0 %	– 30 Min.
			10,0 ml/l	1,0 %	– 15 Min.
		- hohe Belastung	5,0 ml/l	0,5 %	– 4 Std.
			7,5 ml/l	0,75 %	– 1 Std.
			10,0 ml/l	1,0 %	– 30 Min.
			15,0 ml/l	1,5 %	– 15 Min.
DGHM Begutachtete Wirksamkeiten gegenüber Bakterien (in Anlehnung an Deutsche Gesellschaft für Hygiene und Mikrobiologie [**DGHM**]); innerhalb der zertifizierten bakteriziden Wirksamkeit	Badewannendesinfektion (Bakterizidie/Levurozidie)		20,0 ml/l	2,0 %	– 3 Min.
	Tuberkulozidie *(M. terrae)*		15,0 ml/l	1,5 %	– 1 Std.
			30,0 ml/l	3,0 %	– 30 Min.
EN Phase 2 / Stufe 1 (Suspensionsversuche), getestet unter geringer / hoher Belastung	Bakterizidie (EN 13727)	- geringe Belastung	1,0 ml/l	0,1 %	– 15 Min.
	Levurozidie (EN 13624)	- geringe Belastung	1,0 ml/l	0,1 %	– 15 Min.
			2,5 ml/l	0,25 %	– 5 Min.
		- hohe Belastung	1,0 ml/l	0,1 %	– 30 Min.
			2,5 ml/l	0,25 %	– 5 Min.
	Fungizidie (EN 13624)	geringe Belastung	10,0 ml/l	1,0 %	– 1 Std.
			30,0 ml/l	3,0 %	– 15 Min.
		- hohe Belastung	10,0 ml/l	1,0 %	– 1 Std.
			40,0 ml/l	4,0 %	– 30 Min.
Bakteriensporen					
Wirksam gegen Bakteriensporen	*C. diff*-Sporen (Ribotyp 027)		20,0 ml/l	2,0 %	– 6 Std.
Viren					
Wirksamkeit gegenüber Viren gemäß Deutsche Vereinigung zur Bekämpfung der Viruskrankheiten **(DVV)**	Begrenzte Viruzidie (inkl. HBV, HIV, HCV)		5,0 ml/l	0,5 %	– 5 Min.
	Viruzidie		20,0 ml/l	2,0 %	– 2 Std.
			40,0 ml/l	4,0 %	– 1 Std.
Begutachtet gegenüber unbehüllten Viren (gemäß **DVV**)	Adenovirus		2,5 ml/l	0,25 %	– 15 Min.
	Polyomavirus		7,5 ml/l	0,75 %	– 1 Std.
			10,0 ml/l	1,0 %	– 15 Min.
Begutachtet gegenüber unbehüllten Viren (in Anlehnung an **DVV**)	Rotavirus		5,0 ml/l	0,5 %	– 5 Min.
Begutachtet gegenüber unbehüllten Viren (in Anlehnung an **EN**)	Norovirus*	- geringe Belastung	5,0 ml/l	0,5 %	– 30 Min.
			10,0 ml/l	1,0 %	– 15 Min.
		- hohe Belastung	10,0 ml/l	1,0 %	– 30 Min.
EN Phase 2 / Stufe 1 Wirksam nach EN Phase 2 / Stufe 1 (Suspensionsversuche), getestet unter geringer / hoher Belastung	Viruzidie (EN 14476)	- geringe Belastung	15,0 ml/l	1,5 %	– 30 Min.
		- hohe Belastung	20,0 ml/l	2,0 %	– 2 Std.
			40,0 ml/l	4,0 %	– 1 Std.
	Adenovirus (EN 14476)	- geringe Belastung	2,5 ml/l	0,25 %	– 5 Min.
		- hohe Belastung	2,5 ml/l	0,25 %	– 5 Min.

	Packungs-inhalt	Artikel-Nummer	Vers.-Einh. Packungen
Kohrsolin® FF			
Beutel	40 ml	975 382	125
Kanister	5 Liter	975 386	1
Fass	200 Liter	975 387	1

Kohrsolin® FF Tissues

Aldehydhaltige Desinfektionstücher für die unkomplizierte prophylaktische, reinigende Flächendesinfektion.

Charakteristik
- gebrauchsfertige Desinfektionstücher (Tränklösung Kohrsolin FF 1,0 %)
- breites Wirkungsspektrum inklusive Viruzidie
- hervorragende Benetzung und Reinigung
- rückstandsarm
- platzsparende Aufbewahrung
- hochwertige, weiche und flauschige Tuchqualität
- patentiertes System der Wirkstoffabgabe
- sichere und einfache Entnahme einzelner Tücher aus wieder verschließbarer Verpackung
- Tuchgröße: 180 x 200mm

Anwendungsgebiete
Kohrsolin FF Tissues eignen sich zur unkomplizierten desinfizierenden Reinigung abwaschbarer Oberflächen in allen hygienerelevanten Bereichen und in Laboren, in der Industrie und für gezielte Desinfektionsmaßnahmen, die ein erweitertes Wirkungsspektrum (z.B. Einsatz eines viruziden Produktes) erfordern.

Wirkstoffe
Die Angaben beziehen sich auf die 1%ige Tränklösung Kohrsolin FF: Glutaral 0,5 mg/g; Benzyl-C12-18-alkyl-dimethylammoniumchlorid 0,3 mg/g; Didecyldimethylammoniumchlorid 0,3 mg/g.

Wirkungsspektrum
Bakterizid, levurozid, fungizid, begrenzt viruzid (inkl. HBV, HIV, HCV), Noro*-, Adeno-,Polyoma- und Rotavirus.

Listung
siehe Kohrsolin FF.

Anwendung und Dosierung
Kohrsolin FF Tissues sind gebrauchsfertig anzuwenden.

Bakterien und Pilze			
VAH Zertifizierte Anwendungsempfehlung zur prophylaktischen Wischdesinfektion vom Verbund für Angewandte Hygiene (VAH). Basierend auf Suspensions- und praxisnahen Versuchen, getestet unter geringer (entspr. optisch sauberen Flächen) / hoher Belastung (entspr. sichtbar kontaminierter Flächen)	Bakterizidie/Levurozidie	- geringe Belastung	15 Min.
		- hohe Belastung	30 Min.
EN Phase 2 / Stufe 1 Wirksam nach EN Phase 2 / Stufe 1 (Suspensionsversuche), getestet unter geringer / hoher Belastung	Bakterizidie (EN 13727)	- geringe Belastung	15 Min.
	Levurozidie (EN 13624)	- geringe Belastung	5 Min.
		- hohe Belastung	5 Min.
	Fungizidie (EN 13624)	- geringe Belastung	1 Std.
		- hohe Belastung	1 Std.
Viren			
Wirksamkeit gegenüber Viren gemäß Deutsche Vereinigung zur Bekämpfung der Viruskrankheiten **(DVV)**	Begrenzte Viruzidie (inkl. HBV, HIV, HCV)		5 Min.
Begutachtet gegenüber unbehüllten Viren (gemäß **DVV**)	Adenovirus		15 Min.
	Polyomavirus		15 Min.
Begutachtet gegenüber unbehüllten Viren (in Anlehnung an **DVV**)	Rotavirus		5 Min.
Begutachtet gegenüber unbehüllten Viren (in Anlehnung an **EN**)	Norovirus*	- geringe Belastung	15 Min.
		- hohe Belastung	30 Min.
EN Phase 2 / Stufe 1 Wirksam nach EN Phase 2 / Stufe 1 (Suspensionsversuche), getestet unter geringer / hoher Belastung	Adenovirus (EN 14476)	- geringe Belastung	5 Min.
		- hohe Belastung	5 Min.

	Packungsinhalt	Artikel-Nummer	Vers.-Einh. Packungen
Kohrsolin® FF Tissues			
Flowpack	80 Tücher	981 201	6
Flowpack-Wandhalter			
Flowpack-Wandhalter	1	981 205	1
Rohrschelle für Flowpack-Wandhalter	10	980 385	1

Kohrsolin® extra

Moderner aldeyhdhaltiger Flächen-Desinfektionsreingier für die tägliche prophylaktische reinigende Desinfektion mit sporizider Wirksamkeit.

Charakteristik

- breites Wirkungsspektrum inklusive Viruzidie und Sporizidie
- zur Schlussdesinfektion gem. § 18 IfSG geeigent
- gutes Reinigungsvermögen
- ausgesprochen material-verträglich
- sparsame Dosierung
- kompatibel mit dem BODE X-Wipes Spendersystem
- RKI-gelistet (Wirkungsbereich AB)

Anwendungsgebiete

Zur täglichen prophylaktischen reinigenden Desinfektion aller wasserbeständigen Oberflächen. Für alle Bereiche in Laboren und in der Industrie mit Anspruch auf eine hohe Hygienesicherheit und für gezielte Desinfektionsmaßnahmen, die ein erweitertes Wirkungsspektrum (z.B. Einsatz eines viruziden Produktes) erfordern. Aufgrund der RKI-Listung ebenfalls für den Einsatz bei behördlich angeordneten Desinfektionsmaßnahmen hervorragend einsetzbar.

Wirkstoffe

(Ethylendioxy)dimethanol 141 mg/g; Glutaral 50 mg/g; Didecyldimethylammoniumchlorid 80 mg/g.

Wirkungsspektrum

Bakterizid, levurozid, fungizid, tuberkulozid, mykobakterizid, sporizid, begrenzt viruzid (inkl. HBV, HIV, HCV), viruzid.

* getestet am murinen Norovirus (MNV)

Listung

VAH, RKI, CE-Kennzeichnung gemäß Medizinprodukte-gesetz (MPG), IHO-Viruzidie-Liste.

Anwendung und Dosierung

Kohrsolin extra wird als Konzentrat geliefert.

Bakterien und Pilze					
VAH Zertifizierte Anwendungsempfehlung zur prophylaktischen Wischdesinfektion vom Verbund für Angewandte Hygiene **(VAH)**. Basierend auf Suspensions- und praxisnahen Versuchen, getestet unter geringer (entspr. optisch sauberen Flächen) / hoher Belastung (entspr. sichtbar kontaminierter Flächen)	Bakterizidie/Levurozidie	- geringe und hohe Belastung	2,5 ml/l	0,25 %	– 1 Std.
			5,0 ml/l	0,50 %	– 15 Min.
	Fungizidie	- geringe und hohe Belastung	30,0 ml/l	3,0 %	– 1 Std.
			40,0 ml/l	4,0 %	– 30 Min.
DGHM Basierend auf Suspensions- und praxisnahen Versuchen, getestet unter geringer (entspr. optisch sauberen Flächen) / hoher Belastung (entspr. sichtbar kontaminierter Flächen)	Tuberkulozidie	- geringe und hohe Belastung	30,0 ml/l	3,0 %	– 2 Std.
EN Phase 2 / Stufe 1 Wirksam nach EN Phase 2 / Stufe 1 (Suspensionsversuch), getestet unter geringer Belastung	Mykobakterizidie (EN 14348)	- geringe Belastung	10,0 ml/l	1,0 %	– 4 Std.
			20,0 ml/l	2,0 %	– 2 Std.
			25,0 ml/l	2,5 %	– 1 Std.
Bakteriensporen					
Wirksam gegen Bakteriensporen	Sporizidie (EN 14347)		60,0 ml/l	6,0 %	– 4 Std.
			100,0 ml/l	10,0 %	– 2 Std.
	C. diff-Sporen (Ribotyp 027)		20,0 ml/l	2,0 %	– 4 Std.
Viren					
Wirksam gegen Viren (Deutsche Vereinigung zur Bekämpfung der Viruskrankheiten **(DVV)**	Begrenzte Viruzidie (inkl. HBV, HIV, HCV)		2,5 ml/l	0,25 %	– 15 Min.
	Viruzidie		20,0 ml/l	2,0 %	– 2 Std.
			30,0 ml/l	3,0 %	– 1 Std.
Begutachtet gegenüber unbehüllten Viren (gemäß **DVV**)	Adenovirus		2,5 ml/l	0,25 %	– 30 Min.
			5,0 ml/l	0,5 %	– 15 Min.
	Polyomavirus		5,0 ml/l	0,50 %	– 2 Std.
			10,0 ml/l	1,0 %	– 30 Min.
Begutachtet gegenüber unbehüllten Viren (in Anlehnung an **DVV**)	Rotavirus		2,5 ml/l	0,25 %	– 15 Min.
Begutachtet gegenüber unbehüllten Viren (in Anlehnung an **EN**)	Norovirus*	- geringe Belastung	2,5 ml/l	0,25 %	– 1 Std.
			5,0 ml/l	0,5 %	– 30 Min.
			10,0 ml/l	1,0 %	– 15 Min.
		- hohe Belastung	5,0 ml/l	0,5 %	– 1 Std.
			10,0 ml/l	1,0 %	– 30 Min.
EN Phase 2 / Stufe 1 Wirksam nach EN Phase 2 / Stufe 1 (Suspensionsversuche), getestet unter geringer / hoher Belastung	Viruzidie (EN 14476)	- geringe Belastung	10,0 ml/l	1,0 %	– 15 Min.
		- hohe Belastung	15,0 ml/l	1,5 %	– 1 Std.
			20,0 ml/l	2,0 %	– 30 Min.
	Adenovirus (EN 14476)	- geringe Belastung	2,5 ml/l	0,25 %	– 15 Min.
		- hohe Belastung	2,5 ml/l	0,25 %	– 15 Min.
	Poliovirus (EN 14476)	- geringe Belastung	5,0 ml/l	0,5 %	– 1 Std.
		- hohe Belastung	15,0 ml/l	1,5 %	– 1 Std.
			20,0 ml/l	2,0 %	– 30 Min.
Listung					
RKI Anerkanntes Mittel zur Entseuchung gem. §18 IfSG (**RKI**)	Bereich A - vegetative Bakterien inkl. Mykobakterien, Pilze und Pilzsporen		60,0 ml/l	6,0 %	– 2 Std.
	Bereich B - Viren – behüllte und unbehüllte Viren		60,0 ml/l	6,0 %	– 2 Std.

	Packungs-inhalt	Artikel-Nummer	Vers.-Einh. Packungen
Kohrsolin® extra			
Beutel	20 ml	973 620	250
Kanister	5 Liter	973 623	1
Fass	200 Liter	973 626	1
Container	640 Liter	973 628	1

Kohrsolin® extra Tissues

Disinfection

Aldehydhaltige Desinfektionstücher für die unkomplizierte prophylaktische, reinigende Flächendesinfektion.

Charakteristik
- gebrauchsfertige viruzide Desinfektionstücher (Tränklösung Kohrsolin extra 2,0 %
- auch wirksam gegen *Clostridium difficile*-Sporen
- hervorragende Benetzung und Reinigung
- platzsparend
- hochwertige, weiche und flauschige Tuchqualität
- patentiertes System der Wirkstoffabgabe
- sichere und einfache Entnahme einzelner Tücher aus wieder verschließbarer Verpackung
- Tuchgröße 180 x 200 mm)

Anwendungsgebiete
Die Kohrsolin extra Tissues eignen sich zur desinfizierenden Reinigung abwaschbarer Oberflächen im Wischverfahren, z. B.:
- für hygienerelevante Bereiche der pharmazeutischen Industrie (gem. BPD)
- Labore und Kosmetikindustrie (gem. BPD)
- bei medizinischen Geräten und Inventar, die unter das Medizinproduktegesetz fallen (gem. MPG)

Wirkstoffe
Die Angaben beziehen sich auf die 2 %ige Tränklösung Kohrsolin extra: (Ethylendioxy)dimethanol 2,82 mg/g; Glutaral 1,0 mg/g; Didecyldimethylammoniumchlorid 1,6 mg/g.

Wirkungsspektrum
Bakterizid, levurozid, fungizid, tuberkulozid, mykobakterizid, wirksam gegenüber *C. difficile,* begrenzt viruzid (inkl. HBV, HIV, HCV), viruzid, Noro-*, Polyoma- und Rotavirus.

Anwendung und Dosierung
Kohrsolin extra Tissues sind gebrauchsfertig anzuwenden.

Listung
VAH, RKI, CE-Kennzeichnung gemäß Medizinproduktegesetz (MPG), IHO-Viruzidie-Liste.

Bakterien und Pilze			
VAH Zertifizierte Anwendungsempfehlung zur prophylaktischen Wischdesinfektion vom Verbund für Angewandte Hygiene (VAH). Basierend auf Suspensions- und praxisnahen Versuchen, getestet unter geringer (entspr. optisch sauberen Flächen) / hoher Belastung (entspr. sichtbar kontaminierter Flächen)	Bakterizidie/Levurozidie	- geringe Belastung	15 Min.
		- hohe Belastung	15 Min.
EN Phase 2 / Stufe 1 Wirksam nach EN Phase 2 / Stufe 1 (Suspensionsversuche), getestet unter geringer / hoher Belastung	Fungizidie (EN 13624)	- hohe Belastung	1 Std.
	Tuberkulozidie (EN 14348)	- geringe Belastung	1 Std.
	Mykobakterizidie (EN 14348)	- geringe Belastung	2 Std.
Bakteriensporen			
Wirksam gegen Bakteriensporen	*C. diff*-Sporen (Ribotyp 027)		4 Std.
Viren			
Wirksamkeit gegenüber Viren gemäß Deutsche Vereinigung zur Bekämpfung der Viruskrankheiten **(DVV)**	Begrenzte Viruzidie (inkl. HBV, HIV, HCV)		15 Min.
	Viruzidie		2 Std.
Begutachtet gegenüber unbehüllten Viren (gemäß **DVV**)	Adenovirus		15 Min.
	Polyomavirus		30 Min.
	Poliovirus		2 Std.
Begutachtet gegenüber unbehüllten Viren (in Anlehnung an **DVV**)	Rotavirus		15 Min.
Begutachtet gegenüber unbehüllten Viren (in Anlehnung an **EN**)	Norovirus*	- geringe Belastung	15 Min.
		- hohe Belastung	30 Min.
	Parvovirus	- geringe Belastung	15 Min.
		- hohe Belastung	1 Std.
EN Phase 2 / Stufe 1 Wirksam nach EN Phase 2 / Stufe 1 (Suspensionsversuche), getestet unter geringer / hoher Belastung	Viruzidie (EN 14476)	- geringe Belastung	15 Min.
		- hohe Belastung	30 Min.
	Adenovirus (EN 14476)	- geringe Belastung	15 Min.
		- hohe Belastung	15 Min.
	Poliovirus (EN 14476)	- geringe Belastung	5 Min.
		- hohe Belastung	30 Min.

* getestet am murinen Norovirus (MNV)

	Packungs-inhalt	Artikel-Nummer	Vers.-Einh. Packungen
Kohrsolin® extra Tissues			
Flowpack	80 Tücher	981 202	6
Flowpack-Wandhalter			
Flowpack-Wandhalter	1	981 205	1
Rohrschelle für Flowpack-Wandhalter	10	980 385	1

BODE X-Wipes

Universell einsetzbares Vliestuchspendersystem für alle flüssigen HARTMANN Flächen-Desinfektionsmittel* und ausgewählte Produkte aus dem Instrumentenbereich.

Charakteristik
- keine routinemäßige Aufbereitung bei Einsatz der Vliesrolle im Folienbeutel
- Standzeit der Gebrauchslösung im Spender beträgt 28 Tage

Anwendungsgebiete
Zur desinfizierenden Flächenreinigung in allen hygienerelevanten Bereichen von Industrie, pharmazeutischen Unternehmen und Laboren, z. B.:
- für Arbeitsflächen
- für Oberflächen medizinischen Inventars (gem. MPG)
- überall dort, wo eine hygienische Aufbereitung von Mehrwegtüchern nicht möglich ist

Anwendung und Dosierung
Befüllung entsprechend der eingesetzten Vliesrolle: 2,5 Liter Desinfektionsmittellösung (90'er Rolle), 1,5 Liter (40'er Rolle) oder 750 ml (30'er Rolle in BODE X-Wipes Dose)

	Packungs-inhalt	Artikel-Nummer	Vers.-Einh. Packungen
BODE X-Wipes Spender für 40er und 90er Rolle			
blau	1 Stück	981 370	4
grün	1 Stück	981 372	4
rot	1 Stück	981 371	4
BODE X-Wipes Vliesrolle im Folienbeutel			
	90 Tücher und 1 Entnahme-Rund und Deckelverschluss	981 373	6
BODE X-Wipes Vliesrolle			
	90 Tücher	976 690	6
	40 Tücher	976 695	12
	30 Tücher	976 710	12
BODE X-Wipes Dose für 30er Rolle			
	1 Stück	976 720	6
BODE X-Wipes Wandhalter			
	1 Stück	977 110	1
BODE X-Wipes Sicherungsbügel			
	1 Stück	977 111	1

* nicht mit Dismozon plus und Dismozon pur steril einsetzbar

BODE X-Wipes Safety Pack

Universell einsetzbares Einweg-Vliestuchspendersystem für höchste Hygienesicherheit.

Charakteristik
- Standbodenbeutel mit fest verschweißtem Entnahmesystem und einer trockenen X-Wipes Vliesrolle à 90 Tüchern
- praktisches Einwegsystem; keine Aufbereitung erforderlich
- Standzeit der Gebrauchslösung im Safety Pack beträgt 28 Tage

Anwendungsgebiete
Zur desinfizierenden Flächenreinigung in allen hygienerelevanten Bereichen von Laboren und in Bereichen in denen ein Höchstmaß an Hygiene, Wirtschaftlichkeit und Anwendernutzen gewünscht wird, z. B.
- für Arbeitsflächen
- zur Vermeidung von Kreuzkontaminationen in kritischen Hygienebereichen
- an Einsatzorten, an denen kein Wasseranschluss verfügbar ist
- überall dort, wo eine hygienische Aufbereitung von Vliestuch-Spendern nicht möglich ist

Anwendung und Dosierung
Das BODE X-Wipes Safety Pack ist für alle flüssigen Flächen-Desinfektionsmittel von HARTMANN geeignet. Das System wird mit 2,5 Litern Gebrauchslösung des Desinfektionsmittels befüllt.

Keine Aufbereitung

	Packungsinhalt	Artikel-Nummer	Vers.-Einh. Packungen
BODE X-Wipes Safety Pack			
Vliesrolle im Standbodenbeutel	90 Tücher	981 416	4

Desinfektionswirkung abhängig von Vliestuchqualität

Bei Einmalspendersystemen für die Flächendesinfektion kann es zu Wechselwirkungen zwischen Vliestuch und Desinfektionswirkstoff kommen.

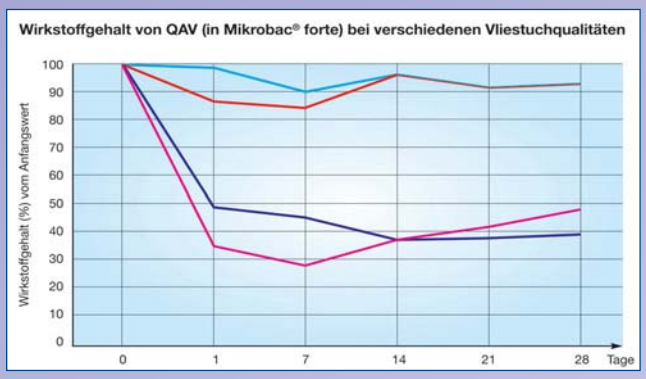

= 100 % Polyethylenterephthalat (BODE X-Wipes)
= 100 % Polypropylen
= 100 % Natur-Viskose-Fasern
= Zellstoff (polyesterverstärkt)

Quelle: Bloss R, Meyer S, Kampf G. Adsorption of active ingredients of surface disinfectants depends on the type of fabric used for surface treatment. J Hosp Infect.; 2010; 75(1):56-61.

Insbesondere beim Einsatz quartärer Ammoniumverbindungen (QAV) wurde ein, die Desinfektionswirkung beeinträchtigendes Adsorptionsverhalten verschiedener Vliestuchqualitäten beobachtet. Die Moleküle von QAV sind positiv, viele Faseroberflächen negativ geladen.
Diese Eigenschaften können dazu führen, dass sich Moleküle aus der Desinfektionslösung an die Fasern des Wischtuchs anlagern. Dadurch wird nicht mehr genug Desinfektionswirkstoff an die zu desinfizierende Oberfläche abgegeben.

In einer Untersuchung unterschiedlicher Tuchqualitäten schnitt die Vliestuchqualität der BODE X-Wipes, die auf Polyethylenterephthalat (PET) basiert, am besten ab. Indikator für ein geringes Adsorptionsverhalten war in der vergleichenden Studie ein hoher Wirkstoffgehalt.

Die BODE X-Wipes-Tücher zeigten kontinuierlich die höchste Konzentration (ca. 100 Prozent), d.h., der Wirkstoff wird nahezu vollständig an die zu desinfizierende Fläche abgegeben. Insgesamt zeichnen sich die Tücher durch ein geringes Adsorptionsverhalten bei QAV aus, sind für unterschiedliche Desinfektionsmittel geeignet und gewährleisten eine optimale Benetzung der zu desinfizierenden Flächen.

Wir forschen für den Infektionsschutz. www.bode-science-center.de

BSB100074DE_0315_1

Dismozon® plus

Sauerstoffaktives Flächen-Desinfektionsreiniger-Granulat speziell für empfindliche Flächen und mit sporizider Wirksamkeit.

Charakteristik
- dezenter, angenehmer Geruch
- rückstandsarm
- außergewöhnlich breite Materialverträglichkeit
- praktische Anwendung im Dosierbeutel
- sporizide Wirksamkeit
- zur Schlussdesinfektion gem. § 18 IfSG geeigent

Anwendungsgebiete
Dismozon plus eignet sich für die desinfizierende Reinigung abwaschbarer Oberflächen in den unterschiedlichsten medizinischen Bereichen und der Industrie. Aufgrund seiner mikrobiologischen Leistungsfähigkeit und des speziellen Wirkstoffs (MMPP) empfiehlt sich der routinemäßige Einsatz, sowie zur schonenden und zuverlässigen Desinfektion von hochsensiblen Medizinprodukten.

Wirkstoffe
Magnesium monoperoxyphthalat Hexahydrat 958 mg/g.

Wirkungsspektrum
Bakterizid, levurozid, fungizid, tuberkulozid, mykobakterizid, sporizid, begrenzt viruzid (inkl. HBV, HIV, HCV), viruzid.

Listung
VAH, RKI (Wirkungsbereich A/B), CE-Kennzeichnung gemäß Medizinproduktegesetz (MPG), Liste geprüfter Reinigungsmittel für keramische Beläge in Schwimmbädern (RK-Liste), IHO-Viruzidie-Liste.

Anwendung und Dosierung
Dismozon plus wird als Granulat geliefert.

Bakterien und Pilze					
VAH Zertifizierte Anwendungsempfehlung zur prophylaktischen Wischdesinfektion vom Verbund für Angewandte Hygiene (VAH). Basierend auf Suspensions- und praxisnahen Versuchen, getestet unter geringer (entspr. optisch sauberen Flächen) / hoher Belastung (entspr. sichtbar kontaminierter Flächen)	Bakterizidie/Levurozidie				
	- geringe Belastung	4,0 g/l	0,4 %	–	1 Std.
		6,0 g/l	0,6 %	–	30 Min.
		16,0 g/l	1,6 %	–	15 Min.
		40,0 g/l	4,0 %	–	5 Min.
DGHM Begutachtete Wirksamkeiten gegenüber Bakterien (in Anlehnung an Deutsche Gesellschaft für Hygiene und Mikrobiologie [DGHM]); innerhalb der zertifizierten bakteriziden und levuroziden Wirksamkeit	Badewannendesinfektion	4,0 g/l	0,4 %	–	2 Min.
EN Phase 2 / Stufe 1 Wirksam nach EN Phase 2 / Stufe 1 (Suspensionsversuche), getestet unter geringer / hoher Belastung	Fungizidie (EN 13624)				
	- geringe Belastung	16,0 g/l	1,6 %	–	2 Std.
	Tuberkulozidie (EN 14348)				
	- geringe Belastung	32,0 g/l	3,2 %	–	1 Std.
		12,0 g/l	1,2 %	–	2 Std.
		8,0 g/l	0,8 %	–	4 Std.
	Mykobakterizidie (EN 14348)				
	- geringe Belastung	32,0 g/l	3,2 %	–	1 Std.
		12,0 g/l	1,2 %	–	2 Std.
		8,0 g/l	0,8 %	–	4 Std.
Bakteriensporen					
Wirksam gegen Bakteriensporen	Sporizidie (EN 14347)	12,0 g/l	1,2 %	–	4 Std.
		28,0 g/l	2,8 %	–	2 Std.
	C.diff-Sporen (Ribotyp 027)	8,0 g/l	0,8 %	–	1 Std.
		12,0 g/l	1,2 %	–	30 Min.
		24,0 g/l	2,4 %	–	15 Min.
Viren					
Wirksam gegen Viren (Deutsche Vereinigung zur Bekämpfung der Viruskrankheiten - DVV)	Begrenzte Viruzidie (inkl. HBV, HIV, HCV)	2,0 g/l	0,2 %	–	5 Min.
	Viruzidie	4,0 g/l	0,4 %	–	2 Std.
		8,0 g/l	0,8 %	–	1 Std.
Begutachtet gegenüber unbehüllten Viren (DVV)	Adenovirus	2,0 g/l	0,2 %	–	15 Min.
		4,0 g/l	0,4 %	–	5 Min.
	Polyomavirus	2,0 g/l	0,2 %	–	1 Std.
		4,0 g/l	0,4 %	–	15 Min.
Begutachtet gegenüber unbehüllten Viren (in Anlehnung an EN)	Norovirus*				
	- geringe Belastung	2,0 g/l	0,2 %	–	30 Min.
		4,0 g/l	0,4 %	–	15 Min.
		8,0 g/l	0,8 %	–	5 Min.
	Rotavirus	2,0 g/l	0,2 %	–	1 Min.
EN Phase 2 / Stufe 1 Wirksam nach EN Phase 2 / Stufe 1 (Suspensionsversuche), getestet unter geringer / hoher Belastung	Viruzidie (EN 14476)				
	- geringe Belastung	4,0 g/l	0,4 %	–	1 Std.
		12,0 g/l	1,2 %	–	30 Min.
	Adenovirus (EN 14476)				
	- geringe Belastung	2,0 g/l	0,2 %	–	5 Min.
	Poliovirus (EN 14476)				
	- geringe Belastung	4,0 g/l	0,4 %	–	1 Std.
		12,0 g/l	1,2 %	–	30 Min.
RKI-Listung					
RKI Anerkanntes Mittel zur Entseuchung gem. § 18 IfSG (Robert Koch-Institut - RKI)	Bereich A - vegetative Bakterien inkl. Mykobakterien, Pilze und Pilzsporen	36,0 g/l	3,6 %	–	4 Std.
	Bereich B - behüllte und unbehüllte Viren	36,0 g/l	3,6 %	–	15 Min.

* getestet am murinen Norovirus (MNV)

	Packungsinhalt	Artikel-Nummer	Vers.-Einh. Packungen
Dismozon® plus			
Beutel	16 g	981 257	50
Beutel	16 g	981 187	100

Dismozon® pur steril

Disinfection

Steriler sauerstoffaktiver Flächen-Desinfektionsreiniger mit umfassendem Wirkungsspektrum für Reinraumklassen A und B.

Charakteristik
- sporizide Wirksamkeit
- außergewöhnlich breite Materialverträglichkeit
- rückstandsarm
- hervorragend biologisch abbaubar

Anwendungsgebiete
Speziell für die Desinfektion in den Reinräumen der Klassen A und B. Die Ware wurde mit γ-Strahlen in einer Dosis von mindestens 25 kGy bestrahlt. Für die einfache Einschleusung ist Dismozon pur steril in Einheiten von je 5 Dosierbeuteln zu 20 g in zwei einzeln versiegelten Polyester-Beuteln verpackt.

Materialverträglichkeit
Dismozon pur -Gebrauchslösungen wurden u.a. an folgenden Materialien auf ihre Verträglichkeit geprüft:
Metalle: Edelstahl (V_2A), Aluminium
Kunststoffe: PA, PE, PP, PS, PVC, Gummi, Makrolon®, Plexiglas®, Teflon®, Polysulfon. Bei sachgerechter Anwendung (Wischdesinfektion) sind keine Materialschädigungen zu erwarten.

Wirkstoff
Magnesium monoperoxyphthalat Hexahydrat 800 mg/g.

Wirkungsspektrum
Bakterizid, levurozid, tuberkulozid, sporizid, *C. difficile,* begrenzt viruzid (inkl. HBV, HIV, HCV), viruzid, Noro-*, Adeno-, Polyoma- und Rotavirus.

Listung
VAH, RKI.

Hinweis
Die Untersuchungen für die aufgeführte Produktauslobung sind mit dem unbestrahlten Präparat Dismozon pur durchgeführt worden. Über ausgesuchte Eckwertüberprüfungen wurde nachgewiesen, dass durch die Bestrahlung kein Einfluss auf die Produkteigenschaften gegeben ist.

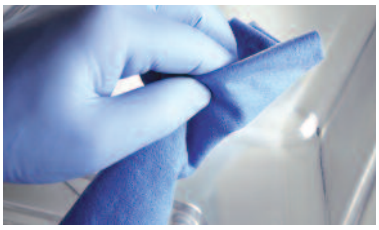

Dosierung

Bakterien und Pilze					
VAH	Bakterizidie/Levurozidie				
Zertifizierte Anwendungsempfehlung zur prophylaktischen Wischdesinfektion vom Verbund für Angewandte Hygiene (VAH). Basierend auf Suspensions- und praxisnahen Versuchen, getestet unter geringer (entspr. optisch sauberen Flächen) / hoher Belastung (entspr. sichtbar kontaminierter Flächen)	- geringe Belastung	7,5 g/l	0,75 %	–	1 Std.
		15,0 g/l	1,5 %	–	30 Min.
		15,0 g/l	1,5 %	–	15 Min.
DGHM	Badewannendesinfektion	5,0 g/l	0,5 %	–	5 Min.
Begutachtete Wirksamkeiten gegenüber Bakterien (in Anlehnung an Deutsche Gesellschaft für Hygiene und Mikrobiologie [DGHM]); innerhalb der zertifizierten bakteriziden und levuroziden Wirksamkeit	Legionellen	2,5 g/l	0,25 %	–	5 Min.
	Tuberkulozidie *(M. tuberculosis)*	5,0 g/l	0,5 %	–	1 Std.
EN	Bakterizidie (EN 13727)				
Phase 2 / Stufe 1 Wirksam nach EN Phase 2 / Stufe 1 (Suspensionsversuche), getestet unter geringer / hoher Belastung	- geringe Belastung	5,0 g/l	0,5 %	–	5 Min.
Bakteriensporen					
Wirksam gegen Bakteriensporen	Sporizidie (*B. subtilis*, DGHM)	10,0 g/l	1,0 %	–	4 Std.
	C. difficile-Sporen (inkl. Ribotyp 027)	15,0 g/l	1,5 %	–	2 Std.
Viren					
Wirksam gegen Viren (Deutsche Vereinigung zur Bekämpfung der Viruskrankheiten - DVV)	Begrenzte Viruzidie (inkl. HBV, HIV, HCV)	2,5 g/l	0,25 %	–	5 Min.
	Viruzidie	10,0 g/l	1,0 %	–	1 Std.
Begutachtet gegenüber behüllten Viren (DVV)	SARS-CoV	5,0 gl/l	0,5 %	–	30 Min.
Begutachtet gegenüber unbehüllten Viren (DVV)	Adenovirus	1,0 g/l	0,1 %	–	5 Min.
	Polyomavirus	2,5 g/l	0,25 %	–	5 Min.
Begutachtet gegenüber unbehüllten Viren (in Anlehnung an DVV)	Rotavirus	2,5 g/l	0,25 %	–	1 Min.
Begutachtet gegenüber unbehüllten Viren (in Anlehnung an EN)	Norovirus*				
	- geringe Belastung	5,0 g/l	0,5 %	–	5 Min.
EN	Viruzidie (EN 14476)				
Phase 2 / Stufe 1 Wirksam nach EN Phase 2 / Stufe 1 (Suspensionsversuche), getestet unter geringer / hoher Belastung	- geringe Belastung	20,0 g/l	2,0 %	–	30 Min.
		15,0 g/l	1,5 %	–	1 Std.
	Adenovirus (EN 14476)				
	- geringe Belastung	2,5 g/l	0,25 %	–	5 Min.
	Poliovirus (EN 14476)				
	- geringe Belastung	20,0 g/l	2,0 %	–	30 Min.
		15,0 g/l	1,5 %	–	1 Std.
RKI-Listung					
RKI Anerkanntes Mittel zur Entseuchung gem. § 18 IfSG (Robert Koch-Institut - RKI)	Bereich A - vegetative Bakterien inkl. Mykobakterien, Pilze und Pilzsporen.	40,0 g/l	4,0 %	–	1 Std.
	Bereich B - behüllte und unbehüllte Viren	40,0 g/l	4,0 %	–	1 Std.

*getestet am murinen Norovirus (MNV)

	Packungsinhalt	Artikel-Nummer	Vers.-Einh. Packungen
Dismozon® pur steril			
Beutel	20 g (steril)	973 990	130

Flächen

Einwandfreie Instrumenten-Aufbereitung.

Umfassend getestet und qualitativ hochwertig: Die Formulierungen der Instrumenten-Reiniger und -Desinfektionsmittel von HARTMANN gewährleisten höchste Hygienestandards.

Instrumente, darunter insbesondere die für Laborzwecke verwendeten Gefäße, Werkzeuge und Geräte, können im Verlauf ihres Einsatzes kontaminiert werden. Mögliche Folgen: Proben- und Produktqualität werden gefährdet. Um solche Risiken auszuschließen, sind bei der Aufbereitung hohe Hygiene-Anforderungen einzuhalten.

Mit den HARTMANN-Desinfektionsmitteln zur manuellen und maschinellen Aufbereitung gelingt eine optimale Umsetzung der gebotenen Sicherheitsstandards. Die Qualitätsprodukte erfüllen alle Qualitäts- und Wirksamkeitsanforderungen der europäischen Normen, des Robert Koch-Instituts und der Fachgesellschaften. Darüber hinaus überzeugen die HARTMANN-Präparate mit sicherer Wirksamkeit und umfassender Materialverträglichkeit.

Manuelle Verfahren.

Ob im Wisch- und Scheuerverfahren, Tauchbadverfahren oder Ultraschallbad – die zuverlässige manuelle Aufbereitung von Geräten ist ein wesentliches Element der Qualitätssicherung in Herstellungsprozessen und in der Laborarbeit. HARTMANN bietet hierfür eine umfangreiche Auswahl innovativer Präparate, mit denen unterschiedlichste Geräte aus Glas, Metall oder Kunststoff wirksam und materialverträglich aufbereitet werden können.

Zuverlässig bei Biofilmen & Co.

Mit seiner patentierten Reinigungsformel löst der Flüssigreiniger Bodedex forte selbsttätig hartnäckige Verschmutzungen und Biofilme. Auch der enzymatische Reiniger Bodedex zyme sorgt für eine selbsttätige Beseitigung von Biofilmen, angetrockneten Resten von Blut, Eiweiß etc.

Absolut kompatibel

Neben seiner hervorragenden Reinigungskraft bietet das aldehyd- und aminfreie Instrumenten-Desinfektionsmittel Bomix Plus auch eine sichere Verträglichkeit mit jedem anderen Wirkstoff.

Flexibel einsetzbar

Ob thermostabile oder thermolabile Instrumente – das Korsolex-Sortiment bietet aldhydfreie und aldehydhaltige Qualitätsprodukte für jeden Bedarf.

Manuell sicher aufbereiten

Anders als bei der maschinellen Aufbereitung können bei der manuellen Instrumentenaufbereitung viele Störgrößen die Aufbereitungsqualität beeinträchtigen. Um dieses Risiko größtmöglich zu senken, sind für manuelle Verfahren standardisierte Arbeitsanweisungen zu hinterlegen. Zudem sollte dokumentiert werden, dass alle Teilschritte der Aufbereitung korrekt durchgeführt wurden.

Produkte manuelle Instrumentenaufbereitung

	aldehydhaltig	aldehydfrei	bakterizid / levurozid	fungizid	tuberkulozid / mykobakterizid	sporizid	begrenzt viruzid	viruzid	VAH-Liste	RKI-Liste	IHO-Viruzidie-Liste	Desinfektion	Reinigung	Tauchbadverfahren	Ultraschallbad	flexible Endoskope	chirurgische Instrumente	Intensiv- / Anästhesie-Material	Glas	Anwendung mit BODE X-Wipes
Bodedex® forte													•	•	•	•	•	•	•	•
Bodedex® zyme													•	•	•	•	•	•	•	
Bomix® plus		•	•				•		•		•	•	•	•	•	•	•	•	•	•
Korsolex® plus		•	•				•		•		•	•	•	•	•		•	•	•	
Korsolex® med AF		•	•		•		•		•		•	•	•	•	•		•		•	
Korsolex® FF	•		•	•	•		•	•	•		•	•		•		•	•	•	•	
Korsolex® extra	•		•	•	•		•	•	•		•	•		•		•	•	•	•	•
Korsolex® basic	•		•	•	•	•	•	•	•	•	•	•		•		•	•	•	•	

Bodedex® forte

Instrumenten-Reiniger – patentiertes System.

Charakteristik
- starke Reinigungsleistung
- löst Reste von Röntgenkontrastmitteln
- löst Biofilme
- hohe Materialverträglichkeit
- im Ultraschallbad einsetzbar

Anwendungsgebiete
Zur selbsttätigen Entfernung von Blut, Eiweiß, Sekreten, Fetten und gleichzeitig schonender Ablösung selbst hartnäckiger Reste von Röntgenkontrastmitteln und Biofilmen. Einsetzbar für starre und flexible Optiken sowie Instrumente im Laborbereich. Standzeit: max. 1 Tag. Auch in Verbindung mit den BODE X-Wipes einsetzbar. Standzeit: max. 7 Tage

Listung
CE-Kennzeichnung gemäß Medizinproduktegesetz (MPG).

Anwendung und Dosierung
Reinigung: 0,5 % – 1,0 %,
Einwirkzeit 5 – 10 Minuten,
je nach Verschmutzungsgrad.

	Packungs-inhalt	Artikel-Nummer	Vers.-Einh. Packungen
Bodedex® forte			
Flasche	2 Liter	973 762	4
Kanister	5 Liter	973 769	1

Bodedex® zyme

Enzymatischer Reiniger für thermolabile und -stabile Instrumente.

Charakteristik
- selbsttätige starke Reinigungsleistung auch bei hartnäckigen Verschmutzungen
- hervorragendes Ablöseverhalten von Sekret, insbesondere Sekret der oberen Atemwege
- besonderer Materialschutzfaktor
- rückstandsfrei abzuspülen
- schaumreduziert
- parfüm- und farbstofffrei

Anwendungsgebiete
Bodedex zyme wird zur selbsttätigen Reinigung von Instrumenten und Geräten im Labor eingesetzt.
- Laborbereich Glas- und Porzellanbehältnisse, Gerätschaften, Schlauchsysteme etc.

Bei starker bzw. sichtbarer Verschmutzung ist die Gebrauchslösung zu erneuern. Die Gebrauchslösung muss jedoch mindestens arbeitstäglich neu angesetzt werden.

Listung
CE-Kennzeichnung gemäß Medizinproduktegesetz (MPG).

Anwendung und Dosierung
Reinigung: 0,5 - 5 %,
Einwirkzeit: 5 - 15 Minuten;
je nach Verschmutzungsgrad. Angetrocknete Fibrinreste werden durch verlängerte Einwirkzeit selbstständig aufgelöst.

	Packungs-inhalt	Artikel-Nummer	Vers.-Einh. Packungen
Bodedex® zyme			
Flasche	2 Liter	981362	4
Kanister	5 Liter	981363	1

Bomix® plus

Aldehydfreies Instrumenten-Desinfektionsmittel mit ausgezeichneten Reinigungseigenschaften.

Charakteristik
- sehr wirtschaftlich mittels niedriger Einsatzkonzentrationen
- hohe Materialverträglichkeit
- kompatibel mit Präparaten auf anderer Wirkstoffbasis
- hervorragende Reinigungseigenschaft
- Personalschutz
- angenehmer Geruch
- im Ultraschallbad einsetzbar

Wirkstoffe in 100 g
N,N-Didecyl-N-methyl-poly(oxyethyl)ammoniumpropionat 17,5 g.

Wirkungsspektrum
Bakterizid, levurozid, begrenzt viruzid (inkl. HBV, HIV, HCV), Polyoma- und Rotavirus.

Anwendungsgebiete
Zur Aufbereitung von thermolabilem und thermostabilem Instrumentarium im manuellen Tauchbadverfahren. Bei gründlicher Spülung der Instrumente nach dem Gebrauch von Bomix plus mit Wasser ist eine Kompatibilität mit Produkten auf der Basis von Aldehyden und Peressigsäure für die manuelle Instrumenten-Abschlussdesinfektion gegeben. Standzeit: 1 Tag. Auch in Verbindung mit den BODE X-Wipes einsetzbar (Standzeit: max. 28 Tage).

Listung
VAH, CE-Kennzeichnung gemäß Medizinproduktegesetz (MPG), IHO-Viruzidie-Liste.

Anwendung und Dosierung

Bakterien und Pilze							
VAH		5 Min.	15 Min.	30 Min.	1 Std.	2 Std.	4 Std.
Zertifizierte Anwendungsempfehlung zur prophylaktischen Instrumentendesinfektion vom Verbund für Angewandte Hygiene (VAH); Basierend auf Suspensions- und praxisnahen Versuchen; getestet unter geringer (entspr. gereinigten Instrumenten) / hoher Belastung (entspr. verschmutzten Instrumenten)	Bakterizidie/Levurozidie						
	hohe Belastung	2,0 %	1,0 %	0,75 %			
Viren							
Wirksam gegen Viren (Deutsche Vereinigung zur Bekämpfung der Viruskrankheiten - DVV)	Begrenzte Viruzidie (inkl. HBV, HIV, HCV)	1,0 %	0,5 %				
Begutachtet gegenüber unbehüllten Viren (in Anlehnung an EN)	Polyomavirus						
	- geringe Belastung	1,0 %					
	- hohe Belastung	2,0 %		1,0 %			
	Rotavirus	0,5 %					

	Packungsinhalt	Artikel-Nummer	Vers.-Einh. Packungen
Bomix® plus			
Flasche	2 Liter	974 602	4
Kanister	5 Liter	974 609	1

Korsolex® plus

Aldehydfreies Instrumenten-Desinfektionsmittel mit hoher Reinigungsleistung.

Charakteristik
- stark schmutzlösend
- hohe Materialverträglichkeit
- im Ultraschallbad einsetzbar

Wirkstoffe in 100 g
N-(3-Aminopropyl)-N-dodecylpropan-1,3-diamin 9,2 g; Didecyldimethylammoniumchlorid 13,0 g.

Wirkungsspektrum
Bakterizid, levurozid, begrenzt viruzid (inkl. HBV, HIV, HCV), Polyoma-und Rotavirus.

Anwendungsgebiete
Zur aldehydfreien manuellen Aufbereitung von thermolabilen und thermostabilen Instrumenten. Ein besonderer Pluspunkt dieses Produktes ist die hervorragende Reinigungsleistung bei gleichzeitig breiter Desinfektionswirkung. Somit bedarf es – selbst bei hoher Verschmutzung – keinerlei Zusatz eines Reinigungsverstärkers. Korsolex plus ist einsetzbar im Tauchbadverfahren sowie in allen Ultraschallbädern.

Standzeit
Max. 7 Tage

Listung
VAH, CE-Kennzeichnung gemäß Medizinproduktegesetz (MPG), IHO-Viruzidie-Liste.

Anwendung und Dosierung

Bakterien und Pilze								
VAH		1 Min.	5 Min.	15 Min.	30 Min.	1 Std.	2 Std.	4 Std.
Zertifizierte Anwendungsempfehlung zur prophylaktischen Instrumentendesinfektion vom Verbund für Angewandte Hygiene (VAH); Basierend auf Suspensions- und praxisnahen Versuchen; getestet unter geringer (entspr. gereinigten Instrumenten) / hoher Belastung (entspr. verschmutzten Instrumenten)	Bakterizidie/Levurozidie - hohe Belastung			3,0 %	2,0 %	1,0 %		
Viren								
Wirksam gegen Viren (Deutsche Vereinigung zur Bekämpfung der Viruskrankheiten - DVV)	Begrenzte Viruzidie (inkl. HBV, HIV, HCV)		0,75 %					
Begutachtet gegenüber unbehüllten Viren (DVV)	Polyomavirus				4,0 %	2,0 %	1,0 %	
Begutachtet gegenüber unbehüllten Viren (in Anlehnung an DVV)	Rotavirus		0,75 %					

	Packungsinhalt	Artikel-Nummer	Vers.-Einh. Packungen
Korsolex® plus			
Flasche	2 Liter	973 892	4
Kanister	5 Liter	973 899	1
Fass	200 Liter	973 898	1

Korsolex® med AF

Aldehydfreies Instrumenten-Desinfektionsmittel mit starker Reinigungsleistung .

Charakteristik
- stark schmutzlösend
- aldehyd-, QAV-, phenol- und chlorfrei
- breites Wirkungsspektrum
- besonders angenehmer Geruch
- im Ultraschallbad einsetzbar

Wirkstoffe in 100 g
N-dodecylpropan-1,3-diamin 15,6 g; N-(3-Aminopropyl)-N-dodecylpropan-1,3- diamin 5,1 g.

Wirkungsspektrum
Bakterizid, levurozid, tuberkulozid, mykobakterizid, begrenzt viruzid (inkl. HBV, HIV, HCV), Adeno-, Polyoma- und Rotavirus.

Anwendungsgebiete
Zur Desinfektion von thermolabilen und thermostabilen Instrumenten. Das auf Aminen basierende Instrumenten-Desinfektionsmittel verfügt über eine hervorragende Reinigungswirkung, eine hohe Eiweißbelastbarkeit und einen angenehmen Geruch. Der Zusatz eines Reinigungsverstärkers ist nicht erforderlich.

Korsolex med AF ist einsetzbar im Tauchbadverfahren sowie in allen Ultraschallbädern.

Für Instrumente aus Silikon und Latex sowie für Fiberskope, Sonden und Tonometer ist Korsolex med AF nicht geeignet.

Standzeit
Max. 5 Tage

Listung
VAH, CE-Kennzeichnung gemäß Medizinproduktegesetz (MPG), IHO-Viruzidie-Liste.

Anwendung und Dosierung

		1 Min.	5 Min.	15 Min.	30 Min.	1 Std.	2 Std.	4 Std.
Bakterien und Pilze								
VAH Zertifizierte Anwendungsempfehlung zur prophylaktischen Instrumentendesinfektion vom Verbund für Angewandte Hygiene (VAH); Basierend auf Suspensions- und praxisnahen Versuchen; getestet unter geringer (entspr. gereinigten Instrumenten) / hoher Belastung (entspr. verschmutzten Instrumenten)	Bakterizidie/Levurozidie - hohe Belastung		0,5 %	0,25 %	0,25 %	0,25 %		
	Tuberkulozidie - hohe Belastung		5,0 %	1,5 %	0,5 %	0,25 %		
	Mykobakterizidie - hohe Belastung		5,0 %	1,5 %	0,5 %	0,25 %		
Viren								
Wirksam gegen Viren (Deutsche Vereinigung zur Bekämpfung der Viruskrankheiten - **DVV**)	Begrenzte Viruzidie (inkl. HBV, HIV, HCV)		1,5 %	1,0 %	0,75 %			
Begutachtet gegenüber unbehüllten Viren (**DVV**)	Polyomavirus					4,0 %	2,0 %	
Begutachtet gegenüber unbehüllten Viren (in Anlehnung an **DVV**)	Rotavirus					4,0 %		
EN Phase 2 / Stufe 1 Wirksam nach EN Phase 2 / Stufe 1 (Suspensionsversuche), getestet unter geringer / hoher Belastung	Adenovirus (EN 14476) - geringe Belastung						4,0 %	
	- hohe Belastung							4,0 %

	Packungs-inhalt	Artikel-Nummer	Vers.-Einh. Packungen
Korsolex® med AF			
Flasche	2 Liter	975 493	4
Kanister	5 Liter	975 495	1

Korsolex® FF

Formaldehydfreies Desinfektionsmittel für thermolabile und -stabile Instrumente.

Charakteristik

- hohe Materialverträglichkeit
- breites Wirkungsspektrum inkl. Viruzidie
- angenehmer Geruch

Wirkstoffe in 100 g

Glutaral 14,9 g; Benzyl-C12- 18-alkyl-dimethylammoniumchloride 1,0 g; Didecyldimethylammoniumchlorid 1,0 g.

Wirkungsspektrum

Bakterizid, levurozid, fungizid, tuberkulozid, mykobakterizid, begrenzt viruzid (inkl. HBV, HIV, HCV), viruzid.

Anwendungsgebiete

Zur manuellen Aufbereitung von Instrumenten aus allen Bereichen in Laboren und der Life-Science-Industrie.

Listung

VAH, CE-Kennzeichnung gemäß Medizinproduktegesetz (MPG), IHO-Viruzidie-Liste.

Anwendung und Dosierung

Bakterien und Pilze								
VAH		1 Min.	5 Min.	15 Min.	30 Min.	1 Std.	2 Std.	4 Std.
Zertifizierte Anwendungsempfehlung zur prophylaktischen Instrumentendesinfektion vom Verbund für Angewandte Hygiene (VAH); Basierend auf Suspensions- und praxisnahen Versuchen; getestet unter geringer (entspr. gereinigten Instrumenten) / hoher Belastung (entspr. verschmutzten Instrumenten)	Bakterizidie/Levurozidie							
	- geringe Belastung			1,0 %	0,5 %	0,25 %		
	Fungizidie							
	- geringe Belastung			5,0 %	4,0 %	2,5 %		
	Tuberkulozidie							
	- geringe Belastung				5,0 %	4,0 %		
	Mykobakterizidie							
	- geringe Belastung				5,0 %	4,0 %		
Viren								
Wirksam gegen Viren (Deutsche Vereinigung zur Bekämpfung der Viruskrankheiten - DVV)	Begrenzte Viruzidie		0,75 %					
	(inkl. HBV, HIV, HCV)							
	Viruzidie						6,0 %	4,0 %
Begutachtet gegenüber unbehüllten Viren (DVV)	Adenovirus		0,75 %					
	Polyomavirus			2,0 %	1,0 %			
Begutachtet gegenüber unbehüllten Viren (in Anlehnung an DVV)	Rotavirus		0,75 %					

	Packungs-inhalt	Artikel-Nummer	Vers.-Einh. Packungen
Korsolex® FF			
Flasche	2 Liter	973 882	4
Kanister	5 Liter	973 889	1

Korsolex® extra

Disinfection

Aldehydisches Desinfektionsmittel für thermolabile und -stabile Instrumente.

Charakteristik
- breites Wirkungsspektrum inkl. Viruzidie
- hervorragende Materialverträglichkeit
- wirtschaftliche Einsatzkonzentrationen
- angenehmer Geruch

Anwendungsgebiete
In Laboren und Life Science Unternehmen wird Korsolex extra wegen seiner umfassenden Materialverträglichkeit und Wirksamkeit für alle einlegbaren Instrumente eingesetzt sowie für alle gängigen Zirkulationsverfahren im Kaltverfahren.

Kompatibilität
Kontakte zwischen aminischen und aldehydischen Produkten sind zu vermeiden. Deshalb ist eine intensive Zwischenreinigung durchzuführen, wenn von einem aminischen auf ein aldehydisches oder von einem aldehydischen auf ein aminisches Produkt umgestellt wird.

Standzeit
1 Tag. Auch in Verbindung mit den BODE X-Wipes einsetzbar. Standzeit: max. 28 Tage.

Zusammensetzung
100 g Konzentrat enthalten:
(Ethylendioxy)dimethanol 15,3 g; Glutaral 7,5 g; Benzyl-C12-18-alkyldimethyl-ammoniumchloride 1,0 g; Didecyldimethylammoniumchlorid 1,0 g; Tenside, Lösemittel, Korrosionsinhibitoren, Schaumregulatoren, Farbstoffe, Duftstoffe.

Wirkungsspektrum
Bakterizid, levurozid, fungizid, tuberkulozid, mykobakterizid, begrenzt viruzid (inkl. HBV, HIV, HCV), viruzid.

Listung
VAH, CE-Kennzeichnung gemäß Medizinproduktegesetz (MPG), IHO-Viruzidie-Liste.

Anwendung und Dosierung

Bakterien und Pilze		1 Min.	5 Min.	15 Min.	30 Min.	1 Std.	2 Std.	4 Std.
VAH								
Zertifizierte Anwendungsempfehlung zur prophylaktischen Instrumentendesinfektion vom Verbund für Angewandte Hygiene (VAH); Basierend auf Suspensions- und praxisnahen Versuchen; getestet unter geringer (entspr. gereinigten Instrumenten) / hoher Belastung (entspr. verschmutzten Instrumenten)	Bakterizidie/Levurozidie							
	- geringe Belastung			1,0 %	0,75 %	0,5 %		
	Fungizidie							
	- geringe Belastung			4,0 %	3,0 %	2,0 %		
	Tuberkulozidie							
	- geringe Belastung			3,0 %	2,5 %	1,5 %		
	Mykobakterizidie							
	- geringe Belastung			4,0 %	2,5 %	1,5 %		
Viren								
Wirksam gegen Viren (Deutsche Vereinigung zur Bekämpfung der Viruskrankheiten - DVV)	Begrenzte Viruzidie (inkl. HBV, HIV, HCV)		1,0 %					
	Viruzidie					4,0 %	3,0 %	
Begutachtet gegenüber unbehüllten Viren (DVV)	Adenovirus		3,0 %	1,0 %				
	Polyomavirus			3,0 %	2,0 %	1,0 %		
Begutachtet gegenüber unbehüllten Viren (in Anlehnung an DVV)	Rotavirus		1,0 %					
EN	Viruzidie (EN 14476)							
Phase 2 / Stufe 1 Wirksam nach EN Phase 2 / Stufe 1 (Suspensionsversuche), getestet unter geringer / hoher Belastung	- geringe Belastung			4,0 %	3,0 %	2,0 %		
	Adenovirus (EN 14476)							
	- geringe Belastung		1,0 %					

Viruzid wirksam

	Packungs-inhalt	Artikel-Nummer	Vers.-Einh. Packungen
Korsolex®extra			
Flasche	2 Liter	973 802	4
Kanister	5 Liter	973 809	1

Instrumente

Korsolex® basic

Aldehydhaltiges Desinfektionsmittel für thermolabiles und -stabiles Instrumentarium.

Charakteristik
- breites Wirkungsspektrum inkl. Viruzidie
- hohe Materialverträglichkeit
- RKI-Listung A und B

Anwendungsgebiete
Zur Aufbereitung von thermolabilem und thermostabilem Instrumentarium im Tauchbadverfahren sowie für alle gängigen Zirkulationsverfahren im Kaltverfahren.

Kompatibilität
Vor dem Einsatz von Korsolex basic dürfen keine aminhaltigen Desinfektionsmittel verwendet werden, da eine Inkompatibilität besteht.

Standzeit
1 Tag. Auch in Verbindung mit den BODE X-Wipes einsetzbar. Standzeit: 7 Tage.

Zusammensetzung
100 g Konzentrat enthalten:
Glutaral 15,2 g; (Ethylendioxy)dimethanol 19,7 g; Tenside, Korrosionsinhibitoren, Salze, Farbstoffe, Duftstoffe.

Wirkungsspektrum
Bakterizid, levurozid, fungizid, tuberkulozid, mykobakterizid, sporizid, begrenzt viruzid (inkl. HBV, HIV, HCV), viruzid.

Listung
VAH, RKI, CE-Kennzeichnung gemäß Medizinproduktegesetz (MPG), IHO-Viruzidie-Liste.

Anwendung und Dosierung

		1 Min.	5 Min.	15 Min.	30 Min.	1 Std.	2 Std.	4 Std.
Bakterien und Pilze								
VAH Zertifizierte Anwendungsempfehlung zur prophylaktischen Instrumentendesinfektion vom Verbund für Angewandte Hygiene (VAH); Basierend auf Suspensions- und praxisnahen Versuchen; getestet unter geringer (entspr. gereinigten Instrumenten) / hoher Belastung (entspr. verschmutzten Instrumenten)	Bakterizidie/Levurozidie							
	- geringe Belastung			2,0 %	1,0 %	1,0 %		
	Fungizidie							
	- geringe Belastung			3,0 %	2,0 %	1,0 %		
	Tuberkulozidie							
	- geringe Belastung			5,0 %	3,0 %	1,5 %		
	Mykobakterizidie							
	- geringe Belastung				3,0 %	2,0 %		
Bakteriensporen								
Wirksam gegen Bakteriensporen	Sporizidie (*Bacillus subtilis*)							5,0 %
Viren								
Wirksam gegen Viren (Deutsche Vereinigung zur Bekämpfung der Viruskrankheiten - DVV)	Begrenzte Viruzidie (inkl. HBV, HIV, HCV)		1,0 %					
	Viruzidie				4,0 %	2,0 %		
Begutachtet gegenüber unbehüllten Viren (DVV)	Adenovirus		1,0 %					
	Polyomavirus			2,0 %	1,0 %			
Begutachtet gegenüber unbehüllten Viren (in Anlehnung an DVV)	Rotavirus	1,0 %						
EN Phase 2 / Stufe 1 Wirksam nach EN Phase 2 / Stufe 1 (Suspensionsversuche), getestet unter geringer / hoher Belastung	Viruzidie (EN 14476)							
	- geringe Belastung			2,0 %	1,0 %			
	Adenovirus (EN 14476)							
	- geringe Belastung		1,0 %					
RKI Anerkanntes Mittel zur Entseuchung gem. §18 IfSG (Robert Koch-Institut - RKI)	Bereich A - vegetative Bakterien inkl. Mykobakterien, Pilze und Pilzsporen				4,0 %	3,0 %	2,0 %	1,0 %
	Bereich B - behüllte und unbehüllte Viren					3,0 %		

RKI-Listung A und B

	Packungs-inhalt	Artikel-Nummer	Vers.-Einh. Packungen
Korsolex® basic			
Flasche	2 Liter	972 672	4
Kanister	5 Liter	972 679	1

Maschinelle Verfahren.

Mit seiner Dismoclean-Serie bietet HARTMANN ein modernes Komplettsortiment für die maschinelle Aufbereitung von Laborgeräten und Instrumenten. Reinigung, Desinfektion, Neutralisation und Trocknungsbeschleunigung – mit Dismoclean erfolgt alles aus einer Hand.

Edelstahlinstrumente schonend aufbereiten

Aufbereitungsfehler können bei Edelstahlinstrumenten schnell Beschädigungen, wie z. B. Verfärbungen, Flug- und Fremdrost oder Eiweißverkrustungen herbeiführen. Daher sollten vorbeugend zwischen Anwendung und Aufbereitung maximal 6 Stunden liegen.

Die Dismoclean-Produkte:
Für maximalen Aufbereitungserfolg.

	aldehydfrei	bakterizid / levurozid	viruzid	IHO-Viruzidie-Liste	Desinfektion	Reiniger	Neutralisation	Ultraschallbad	chirurgische Instrumente	Intensiv- / Anästhesie-Material	Glas
Dismoclean® 23 alka zyme						●			●	●	●
Dismoclean® 25 acid							●		●	●	●
Dismoclean® 28 alka med	●	●	●	●	●	●		●	●	●	●
Dismoclean® twin basic						●		●	●	●	●
Dismoclean® twin zyme						●		●	●	●	●

Dismoclean® 23 alka zyme

Mildalkalisch- / enzymatischer Instrumentenreiniger für die Aufbereitung in Reinigungs- und Desinfektionsgeräten.

Charakteristik
- Sehr gute Materialverträglichkeit
- Schaumarm
- Frei von Duft- und Farbstoffen
- Keine Neutralisation notwendig

Listung
CE-Kennzeichnung gemäß Medizinprodukte-gesetz (MPG).

Anwendung und Dosierung
Bei vollentsalztem Wasser (VE-Wasser): 3 - 5ml / l
Bei nicht behandeltem Wasser: max. 10ml / l
Die Reinigungsdauer bei 50 - 60°C beträgt 5 - 10 Minuten.

	Packungs-inhalt	Artikel-Nummer	Vers.-Einh. Packungen
Dismoclean® 23 alka zyme			
Kanister	5 kg	981 345	1
Kanister	10 kg	981 346	1
Kanister	25 kg	981 347	1
Fass	220 kg	981 348	1

Dismoclean® 25 acid

Flüssiges Neutralisationsmittel.

Charakteristik
- schont das Material der Instrumente und der Maschine
- beugt Rückstandsbildung vor
- phosphat- und tensidfrei
- Citronensäure

Listung
CE-Kennzeichnung gemäß Medizinprodukte-gesetz (MPG).

Anwendung und Dosierung
1,0 – 3,0 ml/l – je nach Wasserhärte.

	Packungs-inhalt	Artikel-Nummer	Vers.-Einh. Packungen
Dismoclean® 25 acid			
Kanister	5 kg	910 890	1
Kanister	10 kg	910 880	1
Kanister	25 kg	910 870	1

Dismoclean® 28 alka med

Desinfizierender alkalischer Flüssigreiniger.

Charakteristik
- gemäß RKI-Anforderungen vCJK für das generelle Vorgehen zur Risikominimierung bei der Aufbereitung von Medizinprodukten
- zur chemo-thermischen Desinfektion von thermolabilen Materialien (wie Gummi- und Kunststoffmaterialien)
- für Laborbereiche

Wirkungsspektrum
Dismoclean 28 alka med ist auf seine Wirksamkeit gegenüber dem hitzeresistenten Prüfkeim Enterococcus faecium nach EN 14561 und gegen das hitzeresistente Prüfvirus Parvovirus (gemäß den Empfehlungen und Richtlinien des RKI und der DVV) untersucht.

Listung
CE-Kennzeichnung gemäß Medizinprodukte-gesetz (MPG).
IHO-Viruzidie-Liste.

Anwendung und Dosierung
3,0 - 7,0 ml/l – je nach Wasserhärte.
Reinigung:
0,5 % ≥ 70 °C 5 – 10 Minuten
Desinfektion:
0,5 % – 5 Minuten – 70 °C

	Packungs-inhalt	Artikel-Nummer	Vers.-Einh. Packungen
Dismoclean® 28 alka med			
Kanister	7 kg	981 100	1
Kanister	14 kg	981 101	1
Kanister	35 kg	981 102	1

Dismoclean® twin basic / Dismoclean® twin zyme

Materialverträgliches enzymatisches 2-Komponenten-Reinigungssystem.

Charakteristik
- hohe Materialverträglichkeit inkl. alkali-sensitiver Instrumente aus Aluminium, Eloxal, Titan
- hervorragende Reinigungsleistung
- pH > 10 gemäß RKI-Anforderungen vCJK

Listung
CE-Kennzeichnung gemäß Medizinproduktegesetz (MPG).

Anwendung und Dosierung
Dismoclean twin basic:
3,0 – 4,0 ml/l – je nach Wasserhärte.
Dismoclean twin zyme:
1,0 – 2,0 ml/l – je nach Wasserhärte.
55 °C – 10 Minuten

	Packungs-inhalt	Artikel-Nummer	Vers.-Einh. Packungen
Dismoclean® twin basic			
Kanister	6 kg	975 441	1
Kanister	12 kg	975 442	1
Kanister	30 kg	975 445	1
Fass	260 kg	975 448	1
Dismoclean® twin zyme			
Kanister	5 kg	975 451	1
Kanister	10 kg	975 452	1
Kanister	25 kg	975 455	1
Fass	220 kg	975 458	1

Praktische Geräte und Zubehör.

Für den optimalen Einsatz seiner Desinfektions- und Reinigungsprodukte bietet HARTMANN zusätzlich eine breite Auswahl an Geräten und Zubehör. Dies erleichtert die gezielte Anwendung der Präparate und trägt damit zu einer besseren Hygienesicherheit bei.

Die richtige Konzentration, Dosierung und Applikation von Hygieneprodukten bilden die Basis für eine erfolgreiche Betriebshygiene. Mit seinem breiten Sortiment an Spendern, Dosiergeräten, Desinfektionswannen und Applikationshilfen liefert HARTMANN einen Schlüssel für die optimale Umsetzung von Hygienemaßnahmen.

Dabei überzeugen die Geräte und das Zubehör von HARTMANN vor allem durch die Verarbeitung qualitativ hochwertiger Materialien sowie eine lange und wartungsfreie Lebensdauer. Vielfältige technische Details sorgen für eine hohe Funktionalität und ausgezeichneten Anwenderkomfort. Nicht zuletzt hilft das Angebot, Mitarbeiter bei ihren täglichen Arbeitsabläufen zu entlasten und den Einsatz von Hygieneprodukten effizient zu gestalten.

Arbeitsabläufe und Hygieneerfolg optimieren.

Dosierspender
Signalfarben, berührungslos und flexibel
Die Spender zur Applikation von Hände-Desinfektionsmitteln, Wasch- und Pflegelotionen punkten mit ihrer benutzerfreundlichen Handhabung und vielfältigen Einsatzmöglichkeiten.

Wandhalter
Klein, stabil und praktisch
Halter für die Wandanbringung von Flowpacks und Tuchspendersystemen erlauben den einfachen Zugriff auf Desinfektionstücher genau dann, wenn es notwendig ist.

Desinfektionswannen
Nützlich, vielseitig, und anwenderfreundlich
Wannen in unterschiedlichen Größen für das Ansetzen von Desinfektionsmitteln ermöglichen Anwendern, gezielt die gewünschte Menge an Gebrauchslösung herzustellen.

Dosiergeräte
Sicher, exakt und einfach bedienbar
Dezentrale mikroprozessorgesteuerte Dosiergeräte sorgen für eine genaue, stufenlos einstellbare Dosierung des Desinfektions- bzw. Reinigungsmittels und verhelfen zu einer einfachen Entnahme der Lösung.

!

Aufbereitung von Spendersystemen
Eine unzureichende Spenderhygiene kann bei Waschlotionen zur Keimbesiedelung von Spender und Produkt führen. Aus Infektions- und Arbeitsschutzsicht müssen Dosierspender für Produkte zur Händehygiene daher regelmäßig aufbereitet werden.

Spender-Technik und signalfarbene Wandwegweiser zu den Spendern erhöhen deutlich die Compliance-Rate.

Der Einsatz berührungsloser Hände-Desinfektionsmittel-Spender führt laut einer Beobachtungsstudie zu einer Erhöhung der Compliance bei der Händedesinfektion um durchschnittlich 53 Prozent (1). Ebenfalls steigern lässt sich die Bereitschaft zur Händedesinfektion einer Studie zufolge durch das Anbringen eines auffällig roten Klebestreifens, der in einem auf Wandspender gerichteten Pfeil mündet (2).

1 Scheithauer S. et al. Steigerung des Verbrauchs an Händehygienedesinfektionsmittelnach Einführung berührungsfreier Desinfektionsmittelspender. Hyg Med 2011; 36 (12): 496-498.
2 Davis CR. Infection-free surgery: how to improve handhygiene compliance and eradicate methicillin-resistant *Staphylococcus aureus* from surgical wards. Ann R Coll Surg Engl. May 2010; 92(4): 316-319.

Wir forschen für den Infektionsschutz. www.bode-science-center.de

BSB10008GDE_0315_1

BODE Eurospender 1 plus

Zuverlässiger Metallspender für hohe Beanspruchung.

Charakteristik

- einfacher Pumpenwechsel durch Frontentnahme
- zuverlässiger, robuster Metallspender
- alle marktüblichen Flaschen einsetzbar
- einfache Bedienung und Reinigung
- Dosiermengen einstellbar auf ca. 0,75 – 1,5 ml je Hub
- Lieferung inklusive Befestigungsmaterial und Montage-/Bedienungsanleitung
- optional mit Zählwerk für die Verbrauchsmessung erhältlich
- optional in verschiedenen Signalfarben erhältlich

Eurodispenser 1 plus

Eurodispenser 1 plus mit Zähler

Eurodispenser 1 plus Signalfarbe rot

Eurodispenser 1 plus Signalfarbe orange

Eurodispenser 1 plus Signalfarbe gelb

Technische Daten für Spender 350/500 ml-Flaschen

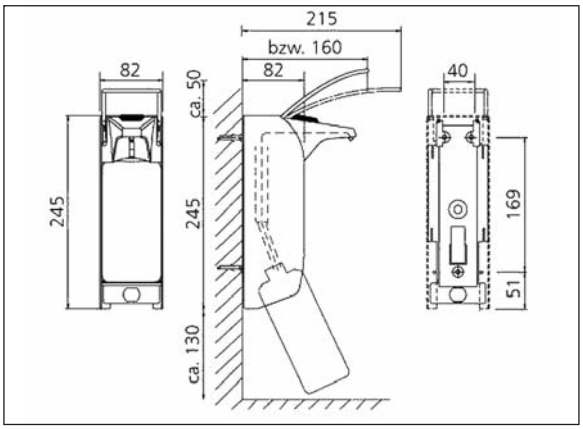

Technische Daten für Spender 1000 ml-Flaschen

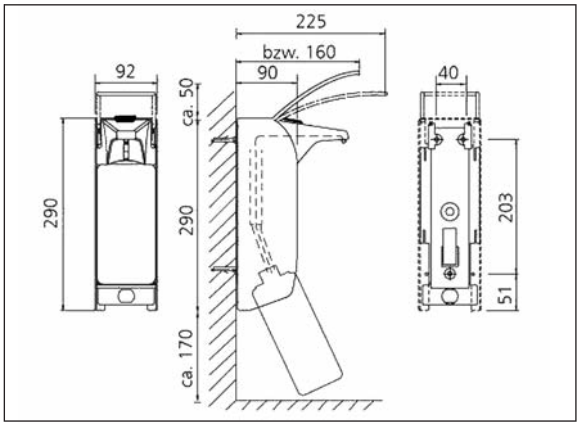

BODE Eurospender 1 plus Touchless

Berührungsloser Metallspender für einfache Entnahme.

Charakteristik

- berührungslose Produktentnahme
- lange Batterielaufzeit dank niedrigem Energieverbrauch
- einfacher Pumpenwechsel durch Frontentnahme
- autoklavierbare Pumpe
- Dosiermengen einstellbar auf ca. 0,75 bis 1,5 ml je Hub
- zuverlässiger, robuster Metallspender
- alle marktüblichen Flaschen einsetzbar
- einfacher und schneller Flaschenwechsel
- einfache Bedienung und Reinigung
- Lieferung inkl. Batterien, Befestigungsmaterial und Montage-/Bedienungsanleitung

Technische Daten für Spender 350/500/1000 ml-Flaschen

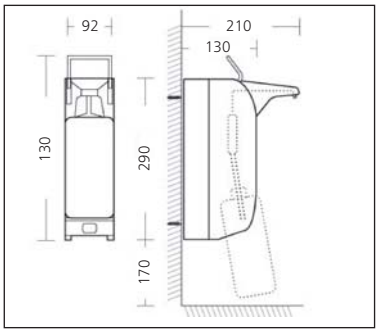

	Packungs-inhalt	Artikel-Nummer	Vers.-Einh. Packungen
BODE Eurospender 1 plus für 350/500 ml-Flaschen			
mit kurzem Armhebel (160 mm tief/315 mm hoch)	1 Stück	981 098	1
mit langem Armhebel (215 mm tief/295 mm hoch)	1 Stück	975 570	1
BODE Eurospender 1 plus für 1000 ml-Flaschen			
mit kurzem Armhebel (160 mm tief/360 mm hoch)	1 Stück	981 099	1
mit langem Armhebel (215 mm tief/340 mm hoch)	1 Stück	975 572	1
BODE Eurospender 1 plus mit Zähler			
für 350/500 ml-Flaschen	1 Stück	981 124	1
für 1000 ml-Flaschen	1 Stück	981 125	1
BODE Eurospender 1 plus Signalfarbe rot			
für 350/500 ml-Flaschen	1 Stück	981 251	1
für 1000 ml-Flaschen	1 Stück	981 252	1
BODE Eurospender 1 plus Signalfarbe orange			
für 350/500 ml-Flaschen	1 Stück	981 253	1
für 1000 ml-Flaschen	1 Stück	981 254	1
BODE Eurospender 1 plus Signalfarbe gelb			
für 350/500 ml-Flaschen	1 Stück	981 255	1
für 1000 ml-Flaschen	1 Stück	981 256	1
BODE Eurospender 1 plus Touchless			
für 350/500 ml-Flaschen	1 Stück	981 227	1
für 1000 ml-Flaschen	1 Stück	981 234	1
Ersatzteile und Zubehör			
Auffangschale mit Bügel für Eurospender 1 plus / 1 plus Signalfarbe			
350/500 ml	1 Stück	974 750	1
1000 ml	1 Stück	974 760	1
Auffangschale mit Bügel für Eurospender 1 plus Touchless			
500/1000 ml	1 Stück	981 365	1
Auffangschale zur Wandmontage*			
350/500/1000 ml	1 Stück	974 762	1
Ersatzauffangschale			
350/500/1000 ml	1 Stück	981 194	1
Ersatzpumpe für Eurospender 1 plus*			
350/500 ml	1 Stück	975 575	2
1000 ml	1 Stück	975 576	2
Einmalpumpe Eurospender 1 plus*			
500 ml	1 Stück	981 385	1
1000 ml	1 Stück	981 384	1
Montagewinkel**			
350/500 ml	1 Stück	974 870	1
1000 ml	1 Stück	974 880	1
Ersatz-Rückwand**			
350/500 ml	1 Stück	826 420	1
1000 ml	1 Stück	826 440	1
Verschlussplatte*			
350/500 ml	1 Stück	975 577	1
1000 ml	1 Stück	975 578	1
Edelstahlrückwand zur Rohrrahmenbefestigung**			
350/500 ml	1 Stück	974 613	1
1000 ml	1 Stück	974 614	1

* **nicht** für Eurospender 1 plus Touchless geeignet
** für Eurospender 1 plus Touchless 350/500 ml sowie 1000 ml nur kompatibel mit Zubehörteilen der 1000 ml Variante

Ersatzpumpe für Eurospender 1 plus

Einmalpumpe Eurospender 1 plus

Verschlussplatte

Ersatzrückwand

Montagewinkel

Auffangschale mit Bügel

Auffangschale zur Wandmontage

Edelstahlrückwand zur Rohrrahmenbefestigung

Rückwand Drägerschiene

Geräte

BODE Eurospender Vario

Disinfection

Komfortabler Kunststoffspender für einfache Bedienung.

Charakteristik
- bequemer Pumpenwechsel
- leichte Montage
- einfacher und schneller Flaschenwechsel
- einfache Bedienung und Reinigung
- Dosiermengen einstellbar auf ca. 1 – 3 ml je Hub
- Lieferung inklusive Befestigungsmaterial und Montage-/Bedienungsanleitung

Technische Daten für Spender 350/500 ml-Flaschen

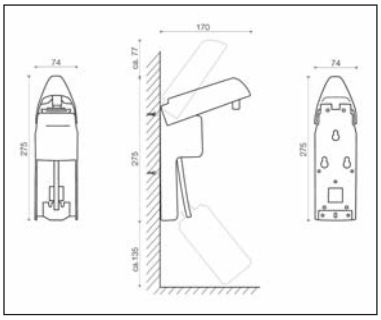

Technische Daten für Spender 1000 ml-Flaschen

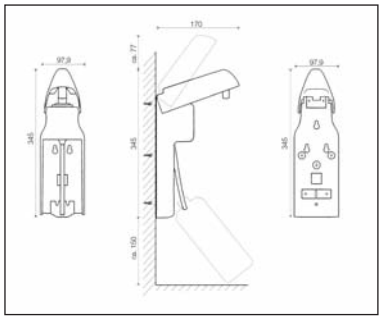

Auffangschale

Rückwand

Dosierpumpe

Designbügel in der Signalfarbe orange

	Packungs-inhalt	Artikel-Nummer	Vers.-Einh. Packungen
BODE Eurospender Vario			
für 350/500 ml-Flaschen	1 Stück	981 287	1
für 1000 ml-Flaschen	1 Stück	981 288	1
Ersatzteile und Zubehör			
Ersatzpumpe für BODE Eurospender Vario			
350/500 ml	1 Stück	981 289	1
1000 ml	1 Stück	981 290	1
Auffangschale mit Rückwand für BODE Eurospender Vario			
350/500 ml	1 Stück	981 295	1
1000 ml	1 Stück	981 296	1
Designbügel signal orange für BODE Eurospender Vario			
350/500 ml	1 Stück	981 300	1
1000 ml	1 Stück	981 301	1

BODE Eurospender 3000

Robuster Kunststoffspender für schnelle Befüllung.

Charakteristik
- aus stabilem, belastbarem Kunststoff
- einfache und schnelle Befüllung mit 350/500 ml-BODE Flaschen
- einfache Bedienung und Reinigung
- Dosiermenge ca. 1,5 – 2,0 ml je Hub
- Lieferung inklusive Dosierpumpe, Befestigungsmaterial und Montage-/ Bedienungsanleitung; ohne Flasche

Technische Daten

Abmessungen ohne Befüllung:
Höhe: 188 mm
(mit aufgesetzter Dosierpumpe 214 mm)
Breite: 47 mm
Tiefe: 79 mm

Die Bohrungen sind 76,75 mm und 164,75 mm vom oberen Spenderrand mittig angebracht.

	Packungs-inhalt	Artikel-Nummer	Vers.-Einh. Packungen
BODE Eurospender 3000			
für 350/500 ml-BODE Flaschen	1 Stück	975 310	1
Ersatzteile und Zubehör			
Dosierpumpe			
für BODE Eurospender 3000	1 Stück	975 320	1

Touchless-Technologie für mehr Anwenderkomfort.

Der berührungslose Dosierspender CleanSafe für den Einsatz mit dem Hände-Desinfektionsgel Sterillium® Gel pure CleanSafe.

Sichere Hygiene leicht gemacht: Das moderne Überkopf-Spendersystem CleanSafe touchless ist einfach zu bedienen und ermöglicht daher eine bequeme Nutzung des Hände-Desinfektionsgels Sterillium® Gel pure. Mit seiner praktischen Handhabung stärkt der berührunglose Spender die Bereitschaft der Anwender, die notwendigen Händedesinfektionen konsequent durchzuführen.

Zusätzlich zu seinem hohen Anwenderkomfort überzeugt das CleanSafe-System mit einer hochwertigen Technikausstattung. Damit ist jederzeit die reibungslose Funktion des Spenders sichergestellt.

HARTMANN bietet das Hände-Desinfektionsgel Sterillium Gel pure in der kollabierbaren 1000 ml Überkopfflasche mit vormontierter Dosierpumpe.

Informationen zum Hände-Desinfektionsgel Sterillium Gel pure finden Sie auf den Seiten 12 und 13

Informationen zu den Überkopf-Spendern CleanSafe finden Sie auf den Seiten 58 und 59

CleanSafe touchless

Berührungsloser Kunststoff-Dosierspender für Sterillium® Gel pure CleanSafe.

Charakteristik

- Geeignet für 1000 ml Sterillium Gel pure CleanSafe-Flaschen mit vormontierter Pumpe zum Einmalgebrauch
- Zuverlässiges und anwenderfreundliches Überkopf-Spendersystem aus stabilem Kunststoff
- Berührungslose Produktentnahme
- Einfacher Flaschenwechsel
- Optimale und sichere Dosierung
- Integriertes Schloss mit Schlüssel (abziehbar oder permanent)
- Verlässliche Infrarot-Sensortechnik und Statusanzeige der Batteriespannung
- Flexible Hubeinstellung für ein, zwei oder drei Hübe
- Leichte und schnelle Montage durch Verschraubung* oder vormontierte Klebepads.
- Lange Batterielaufzeit: Mindestens 30.000 Hübe oder 2 Jahre
- Herausnehmbare Rückwand
- Optimale Restentleerung und tropfenfreier Flaschenwechsel
- Lieferung inkl. Befestigungsmaterial, Montage-/ Bedienungsanleitung und Batterien

Technische Daten
Spender für 1000 ml-Überkopfflasche

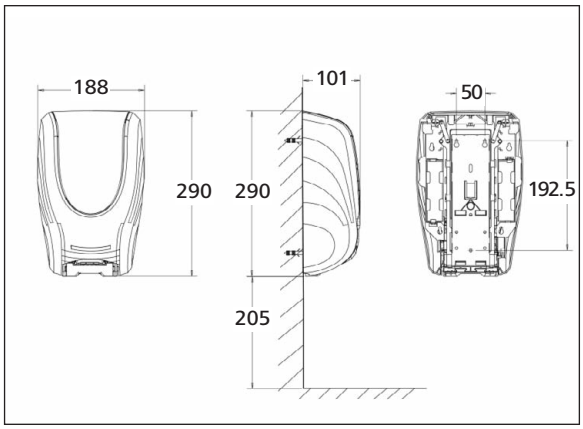

* Bohrlöcher der CleanSafe-Spender Rückwände sind nicht identisch mit denen der bestehenden BODE Eurospender.

	Packungsinhalt	Artikel-Nummer	Vers.-Einh. Packungen
Spender CleanSafe für Sterillium® Gel pure CleanSafe			
CleanSafe touchless	1 Stück	981 444	1
CleanSafe basic	1 Stück	981 445	1

CleanSafe basic

Manuell bedienbarer Kunststoff-Dosierspender für Sterillium® Gel pure CleanSafe.

Charakteristik

- Geeignet für 1000 ml Sterillium Gel pure CleanSafe-Flaschen mit vormontierter Pumpe zum Einmalgebrauch
- Zuverlässiges und anwenderfreundliches Überkopf-Spendersystem aus stabilem Kunststoff mit Drucktaste
- Einfacher Flaschenwechsel
- Optimale und sichere Dosierung
- Integriertes Schloss mit Schlüssel (permanent oder abziehbar)
- Leichte und schnelle Montage durch Verschraubung* oder vormontierte Klebepads.
- Herausnehmbare Rückwand
- Optimale Restentleerung und tropfenfreier Flaschenwechsel
- Lieferung inkl. Befestigungsmaterial, Montage-/ Bedienungsanleitung

Technische Daten
Spender für 1000 ml-Überkopfflasche

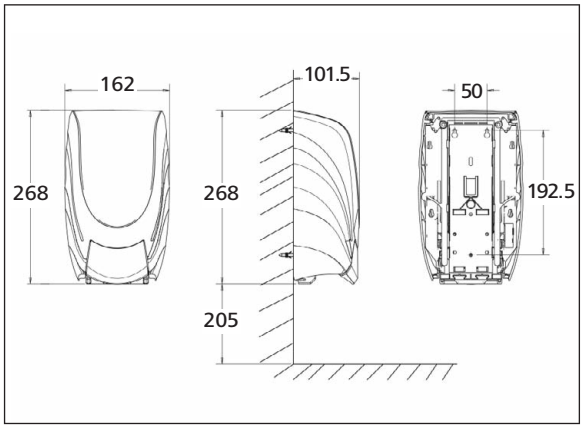

* Bohrlöcher der CleanSafe-Spender Rückwände sind nicht identisch mit denen der bestehenden BODE Eurospender.

CleanSafe extra touchless

Berührungsloser Edelstahl-Dosierspender für Sterillium® Gel pure CleanSafe.

Charakteristik

- Geeignet für 1000 ml Sterillium Gel pure CleanSafe-Flaschen mit vormontierter Pumpe zum Einmalgebrauch
- Zuverlässiges und anwenderfreundliches Überkopf-Spendersystem aus hochwertigem Edelstahl
- Berührungslose Produktentnahme
- Einfacher Flaschenwechsel
- Optimale und sichere Dosierung
- Integriertes Schloss mit Schlüssel
- Verlässliche Infrarot-Sensortechnik und Statusanzeige der Batteriespannung
- Flexible Hubeinstellung für ein, zwei oder drei Hübe
- Leichte und schnelle Montage durch Verschraubung*
- Lange Batterielaufzeit: Mindestens 30.000 Hübe oder 2 Jahre
- Integrierte Rückwand
- Optimale Restentleerung und tropfenfreier Flaschenwechsel
- Lieferung inkl. Befestigungsmaterial, Montage-/ Bedienungsanleitung und Batterien

Technische Daten
Spender für 1000 ml-Überkopfflasche

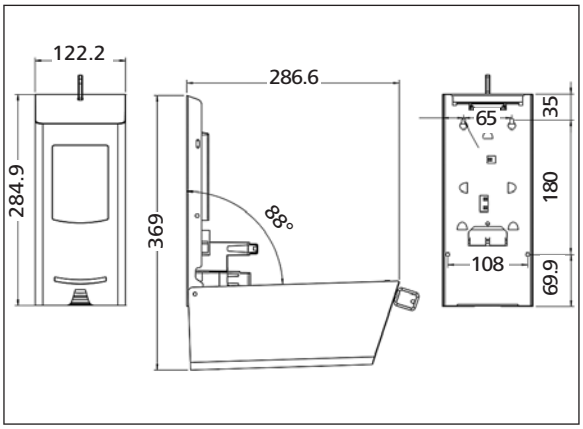

* Bohrlöcher der CleanSafe-Spender Rückwände sind nicht identisch mit denen der bestehenden BODE Eurospender.

	Packungsinhalt	Artikel-Nummer	Vers.-Einh. Packungen
Spender CleanSafe für Sterillium® Gel pure CleanSafe			
CleanSafe extra touchless	1 Stück	981 446	1
CleanSafe extra	1 Stück	981 447	1

CleanSafe extra

Manuell bedienbarer Edelstahl-Dosierspender für Sterillium® Gel pure CleanSafe.

Charakteristik

- Geeignet für 1000 ml Sterillium Gel pure CleanSafe-Flaschen mit vormontierter Pumpe zum Einmalgebrauch
- Zuverlässiges und anwenderfreundliches Überkopf-Spendersystem aus hochwertigem Edelstahl mit Handhebel
- Einfacher Flaschenwechsel
- Optimale und sichere Dosierung
- Integriertes Schloss mit Schlüssel
- Einfache und schnelle Montage durch Verschraubung*
- Integrierte Rückwand
- Optimale Restentleerung und tropfenfreier Flaschenwechsel
- Lieferung inkl. Befestigungsmaterial, Montage-/ Bedienungsanleitung

Technische Daten
Spender für 1000 ml-Überkopfflasche

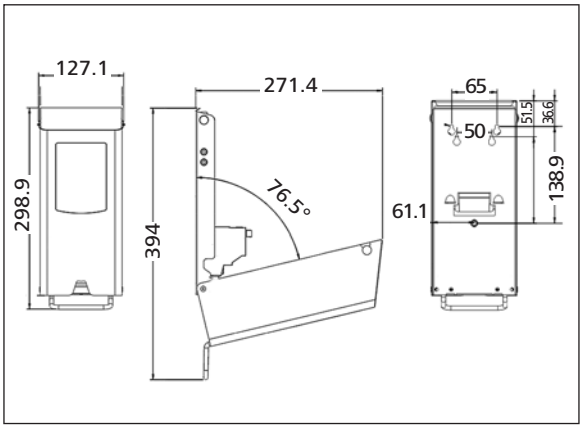

* Bohrlöcher der CleanSafe-Spender Rückwände sind nicht identisch mit denen der bestehenden BODE Eurospender.

Flowpack Wandhalter

für die Wandanbringung von HARTMANN Flowpack-Produkten zur Flächendesinfektion.

	Packungs-inhalt	Artikel-Nummer	Vers.-Einh. Packungen
Flowpack-Wandhalter			
Flowpack-Wandhalter	1 Stück	981 205	1
Rohrschelle für Flowpack-Wandhalter	10	980 385	1

BODE X-Wipes Wandhalter und Sicherungsbügel

zur Befestigung des BODE X-Wipes bzw. Bacillol Wipes Spender-Systems.

	Packungs-inhalt	Artikel-Nummer	Vers.-Einh. Packungen
BODE X-Wipes Wandhalter			
	1 Stück	977110	1
BODE X-Wipes Sicherungsbügel			
	1 Stück	977111	1

Desinfektionswannen

Zubehör für die Instrumentendesinfektion.

Charakteristik

- für das Ansetzen von Desinfektionsmitteln in allen Bereichen der Industrie und der Labore
- anwenderfreundlicher Klarsichtdeckel (5 Liter-, 10 Liter-, 30 Liter-Wanne)
- praktischer Siebeinsatz aus weißem PVC
- eingearbeitete Griffmulden
- in verschiedenen Größen erhältlich

Technische Daten

3 Liter-Wanne (Deckel mit Schlitz) (L x B x H)	300 x 200 x 110 mm
5 Liter-Wanne (L x B x H)	550 x 200 x 120 mm
10 Liter-Wanne (L x B x H)	390 x 290 x 170 mm
30 Liter-Wanne (inkl. Ablaufhahn) (L x B x H)	615 x 400 x 220 mm

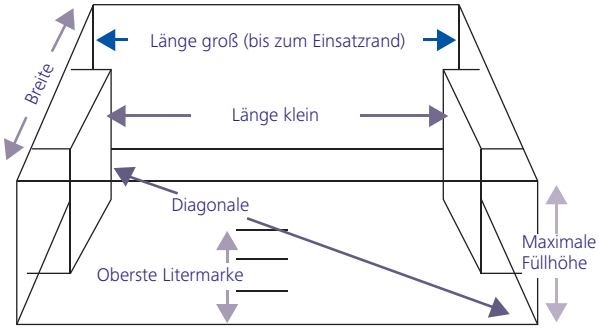

Einsatz

Innenmaße der BODE-Desinfektionswannen

(Alle Maße sind ungefähr und in mm angegeben.)

Desinfektionswanne	3 Liter	5 Liter	10 Liter	30 Liter
Länge bis zum Rand des Einsatzes	250	465	327	540
Länge bis zu den Griff-Einbuchtungen	192	393	257	460
Breite	160	153	245	350
Diagonale	285	475	390	630
Maximale Füllhöhe (bis zum Rand)	88	100	140	190
Höhe der höchsten Litermarke	69	65	114	148

	Packungs-inhalt	Artikel-Nummer	Vers.-Einh. Packungen
Desinfektionswannen			
3 Liter-Wanne (Deckel mit Schlitz)	1 Stück	882 960	1
5 Liter-Wanne	1 Stück	882 860	1
10 Liter-Wanne	1 Stück	882 940	1
30 Liter-Wanne (inkl. Ablaufhahn)	1 Stück	882 970	1
Ersatzteile 3 Liter-Wanne			
Sieb	1 Stück	882 670	1
Deckel	1 Stück	882 770	1
Ersatzteile 5 Liter-Wanne			
Sieb	1 Stück	882 680	1
Deckel	1 Stück	882 780	1
Ersatzteile 10 Liter-Wanne			
Sieb	1 Stück	882 700	1
Deckel	1 Stück	882 990	1
Ersatzteile 30 Liter-Wanne			
Sieb	1 Stück	882 690	1
Deckel	1 Stück	882 790	1
Auslaufhahn	1 Stück	882 900	1

BODE Desomat® 800

Dezentrales mikroprozessorgesteuertes Dosiergerät zur Entnahme definierter Abgabemengen von Desinfektions- und Reinigungsmittellösungen.

Charakteristik
- exakte, stufenlos einstellbare Dosierung des Desinfektions- bzw. Reinigungsmittels im Einstellbereich von 0,25 % – 5,0 %
- einfache, freie Entnahme von Gebrauchslösungen
- zusätzlich ist die automatische Entnahme zweier definierter Gebrauchslösungsmengen möglich
- kein Vorhalten von Wasser oder Gebrauchslösung im Gerät

Anwendungsgebiete
Der BODE Desomat 800 bietet die automatische Entnahme genau dosierter Gebrauchslösungen. Die präzise Mengenabgabe ermöglicht auch die Befüllung von Spendersystemen wie den BODE X-Wipes. Die robuste und kompakte Bauweise und leicht zu reinigende Einzelkomponenten garantieren einen problemlosen Einsatz in zahlreichen Bereichen.

Der BODE Desomat 800 entspricht den Anforderungen an Gestaltung, Eigenschaften und Betrieb von dezentralen Desinfektionsmittel-Dosiergeräten des Robert Koch-Instituts und der Kommission für Krankenhaushygiene und Infektionsprävention. Zertifizierte Konformität vom Centrum für Hygiene und medizinische Producktsicherheit (HygCen) Identifikationsnummer 99197.

	Packungs-inhalt	Artikel-Nummer	Vers.-Einh. Packungen
BODE Desomat® 800			
	1 Stück	974 630	1

BODE Desomat® 800 mit Display

Dezentrales Dosiergerät mit benutzerfreundlicher Bedienung über Folientastatur mit Displayanzeige.

Charakteristik
- exakte, stufenlos einstellbare Dosierung des Desinfektions- bzw. Reinigungsmittels in drei unterschiedlichen vorprogrammierten Konzentrationen von 0,25 % – 5,0 % (1 Haupt-, 2 Nebenkonzentrationen)
- einfache, freie Entnahme von Gebrauchslösungen, zusätzlich ist die automatische Entnahme zweier definierter Gebrauchslösungsmengen möglich
- die Menge des beizumischenden Produktes sowie des Wassers wird geräteseitig einer ständigen Kontrolle unterzogen
- Eingriff in die Gerätesteuerung / Datenübertragung / Auswertung möglich

Anwendungsgebiete
Der BODE Desomat 800 mit Display erlaubt über die Standardeinstellung hinaus verschiedene Menüführungen. Neben einer Hauptkonzentration, in die das Gerät automatisch zurückschaltet, können bis zu zwei weitere Konzentrationen eingestellt und bewusst angewählt werden. Zusätzlich besteht die Möglichkeit, über Eingriff in die Gerätesteuerung tag- bzw. wochengenaue Prozessdatenprotokolle zu erhalten.

Der BODE Desomat 800 mit Display entspricht den Anforderungen an Gestaltung, Eigenschaften und Betrieb von dezentralen Desinfektionsmittel-Dosiergeräten des Robert Koch-Instituts und der Kommission für Krankenhaushygiene und Infektionsprävention.

	Packungs-inhalt	Artikel-Nummer	Vers.-Einh. Packungen
BODE Desomat® 800 mit Display			
	1 Stück	974 631	1

BODE Desomat® K 800

Dezentrales Dosiergerät für die exakt dosierte Entnahme bis zu drei unterschiedlicher Gebrauchslösungen.

Charakteristik
- Herstellung und Abgabe bis zu drei unterschiedlicher Gebrauchslösungen
- jeweils exakte Dosierung des Desinfektions- bzw. Reinigungsmittels und/oder des Gemisches in unterschiedlichen Konzentrationen im Einstellbereich von 0,25 % – 5 % möglich
- stufenlose Einstellung der Gebrauchslösung
- benutzerfreundliche Bedienung über eine Folientastatur mit Displayanzeige
- kontinuierliche Spülung der Impfstelle
- optische Kontrollanzeige bei Störungen, Sperrung des Gerätes bei Produkt- und Wassermangel, fehlendem Produktfluss sowie bei Stromausfall
- Eingriff in die Gerätesteuerung/Datenübertragung/Auswertung möglich

Anwendungsgebiete
Der BODE Desomat K 800 ermöglicht die Entnahme drei unterschiedlicher Gebrauchslösungen. So können z. B. Desinfektions- und Reinigungsmittel jeweils einzeln und zusätzlich als Gemisch exakt dosiert werden. Dabei sind die einzelnen Konzentrationen unabhängig voneinander wählbar. Der BODE Desomat K 800 entspricht den Anforderungen an Gestaltung, Eigenschaften und Betrieb von dezentralen Desinfektionsmittel-Dosiergeräten des Robert Koch-Instituts und der Kommission für Krankenhaushygiene und Infektionsprävention.

	Packungs-inhalt	Artikel-Nummer	Vers.-Einh. Packungen
BODE Desomat® K 800			
	1 Stück	974 830	1

BODE Desomat® P 800

Dosiergerät zur Herstellung und Entnahme von Gebrauchslösungen unter Druck.

Charakteristik
- Herstellung und Entnahme von Gebrauchslösungen unter Druck
- exakte Einstellung der Dosierung des Desinfektions- bzw. Reinigungsmittels im Einstellbereich 0,25 % – 3,0 % (optional 5,0 %)
- optische Kontrollanzeige bei Störungen, Sperrung des Gerätes bei Produkt- und Wassermangel, fehlendem Produktfluss sowie bei Stromausfall
- Eingriff in die Gerätesteuerung/ Datenübertragung / Auswertung möglich

Anwendungsgebiete
Der BODE Desomat P 800 erstellt Gebrauchslösungen für die Flächen- und Instrumentendesinfektion unter Druck. Damit können externe Entnahmestellen wie Sprühlanzen, Topfspülen oder entfernte Entnahmestellen angeschlossen werden.

Die Anforderungen an Gestaltung, Eigenschaften und Betrieb von dezentralen Desinfektionsmittel-Dosiergeräten des Robert Koch-Instituts und der Kommission für Krankenhaushygiene und Infektionsprävention beziehen sich nur auf drucklose Geräte. Der BODE Desomat P 800 wurde in Anlehnung an diese Anforderungen entwickelt.

	Packungs-inhalt	Artikel-Nummer	Vers.-Einh. Packungen
BODE Desomat® P 800			
	1 Stück	975 350	1

Umfassende Schutzausrüstung.

Mit ihrer hohen Material- und Verarbeitungsqualität bietet die HARTMANN-Schutzausrüstung lückenlose Sicherheit: Sie schützt nicht nur Mitarbeiter in Labor und Produktion vor gefährlichen Chemikalienspritzern oder biologischen Gefahrenstoffen, auch Proben und Produkte sind vor Kontaminationen sicher.

Eine zuverlässige Schutzausrüstung gehört zur unerlässlichen Grundausstattung, um bei Fertigungsprozessen die Gefährdung von Mitarbeitern durch Chemikalien oder Keime zu vermeiden und die Produktqualität zu gewährleisten.

Das speziell hierfür abgestimmte HARTMANN-Sortiment sorgt von Kopf bis Fuß für Sicherheit und überzeugt gleichzeitig mit hohem Tragekomfort. Das Portfolio umfasst neben leichten Hauben, auch widerstandsfähige Schutzbrillen, Einmal-Schutzkittel und strapazierfähige Einmal-Masken sowie eine Auswahl an latexfreien Schutzhandschuhen aus Nitril.

Spürbar sicher.

Die Peha-soft nitrile Handschuhe von HARTMANN bieten gleich doppelte Sicherheit: Sie schützen sowohl vor Mikroorganismen als auch vor chemischen Substanzen. So eignen sich die Schutzhandschuhe der Kategorie III gemäß EN 374 speziell für den Einsatz in Laboren, für Reinigungsarbeiten sowie den Umgang mit Chemikalien und Desinfektionsmitteln.

Zusätzlich zeichnen sich die Einmal-Handschuhe aus synthetischem Nitril durch eine hervorragende mechanische Belastbarkeit und exzellenten Tragekomfort aus. Hochelastisch und mit texturiertem Fingerbereich garantieren sie zudem ein ausgezeichnetes Tastempfinden.

	Peha-soft® nitrile white	Peha-soft® nitrile fino	Peha-soft® nitrile pf	Peha-soft® nitrile guard
	LATEX FREE	LATEX FREE	LATEX FREE	LATEX FREE
Tätigkeiten im Labor (Umgang mit Körperflüssigkeiten und Körperausscheidungen, Untersuchungsmaterial)	●	●	○	○
Einsatz in Küchen: lebensmittelunbedenklich	●	●	○	○
Umgang mit Zytostatika/Chemikalien (Einsatzals persönliche Schutzausrüstung der Kategorie III)	○	○	●	●
Reinigung / Flächendesinfektion / Instrumentendesinfektion **mit verdünnten Lösungen** (Einsatz als persönliche Schutzausrüstung der Kategorie I und II)	●	●	○	○
Reinigung / Flächendesinfektion / Instrumentendesinfektion **mit Konzentraten** (Einsatz als persönliche Schutzausrüstung der Kategorie III)	○	○	●	●

● = empfohlen ○ = anwendbar

Tipps zum Tragen von Handschuhen

Flüssigkeitsdichte Schutzhandschuhe sollten grundsätzlich nicht länger als durchgehend vier Stunden getragen werden. Empfohlen wird, mindestens einmal stündlich die Handschuhe zu wechseln oder Unterziehhandschuhe aus Baumwolle zu tragen. Wenn möglich, sind Tätigkeiten mit und ohne Handschuhe abzuwechseln. Außerdem wichtig: Handschuhe nur mit trockenen Händen anziehen. So kann einer Schädigung der Haut vorgebeugt werden.

Quelle: TRGS 401 „Gefährdung durch Hautkontakt. Ermittlung – Beurteilung – Maßnahmen. 2008.

Peha-soft® nitrile white

Der latexfreie Untersuchungs- und Schutzhandschuh aus weißem, synthetischem Nitrilkautschuk.

Charakteristik
Latexfreie Einmal-Untersuchungs- und Schutzhandschuhe aus weichem Nitrilkautschuk, puderfrei; durch Polymer-Innenbeschichtung leicht anzuziehen; texturierter Fingerbereich für optimale Griffigkeit; hochelastisch, besonders reißfest und sicher; hervorragende Passform und ausgezeichnetes Tastempfinden; links und rechts zu tragen.

Anwendung
Als strapazierfähiger Einmal-Handschuh in allen Bereichen, in denen das Personal durch Kontamination gefährdet ist. Insbesondere geeignet für Personen, die auf Handschuhpuder überempfindlich reagieren oder mit Allergien gegen Latexproteine (Typ-I-Allergie). Medizinprodukt nach EN 455 und persönliche Schutzausrüstung nach EN 374, Kategorie III, für den Umgang mit verdünnten Desinfektions- und Reinigungsmitteln.

AQL 1,0

MPG EN 455/1-4 PSA Kat. III EN 374 LATEX FREE

	Packungsinhalt	Artikel-Nummer	Vers.-Einh. Packungen
Peha-soft® nitrile white powderfree unsteril, in Spenderkartons			
Extra Small	200 Stück	942 205	10
Small	200 Stück	942 206	10
Medium	200 Stück	942 207	10
Large	200 Stück	942 208	10
Extra Large	180 Stück	942 209	10

Peha-soft® nitrile fino

Der latexfreie, samtig weiche Untersuchungshandschuh aus synthetischem Nitrilkautschuk.

Charakteristik
Latexfreie Einmal-Untersuchungshandschuhe aus besonders weichem, lila gefärbtem Nitrilkautschuk, puderfrei; durch Polymer-Innenbeschichtung leicht anzuziehen; texturierter Fingerbereich für optimale Griffigkeit; hochelastisch, besonders reißfest und sicher; hervorragende Passform und ausgezeichnetes Tastempfinden; links und rechts zu tragen.

Anwendung
Als strapazierfähiger Einmal-Handschuh in allen Bereichen, in denen das Personal durch Kontamination gefährdet ist. Insbesondere geeignet für Personen, die auf Handschuhpuder überempfindlich reagieren oder mit Allergien gegen Latexproteine (Typ-I-Allergie). Medizinprodukt nach EN 455 und persönliche Schutzausrüstung nach EN 374, Kategorie III, für den Umgang mit verdünnten Desinfektions- und Reinigungsmitteln.

AQL 1,0

MPG EN 455/1-4 PSA Kat. III EN 374 LATEX FREE

	Packungsinhalt	Artikel-Nummer	Vers.-Einh. Packungen
Peha-soft® nitrile fino powderfree unsteril, in Spenderkartons			
Extra Small	150 Stück	942 195	10
Small	150 Stück	942 196	10
Medium	150 Stück	942 197	10
Large	150 Stück	942 198	10
Extra Large	150 Stück	942 199	10

Peha-soft® nitrile pf

Risk Prevention

Der latexfreie Untersuchungs- und Schutzhandschuh aus synthetischem Nitrilkautschuk.

AQL 1,0

Charakteristik
Latexfreie Einmal-Untersuchungs- und Schutzhandschuhe aus weichem, blau gefärbtem Nitrilkautschuk, puderfrei; durch Polymer-Innenbeschichtung leicht anzuziehen; texturierter Fingerbereich für optimale Griffigkeit; hochelastisch, besonders reißfest und sicher; hervorragende Passform und ausgezeichnetes Tastempfinden; links und rechts zu tragen.

Anwendung
Als strapazierfähiger Einmal-Handschuh in allen Bereichen, in denen das Personal durch Kontamination gefährdet ist. Insbesondere geeignet für Personen, die auf Handschuhpuder überempfindlich reagieren oder mit Allergien gegen Latexproteine (Typ-I-Allergie). Persönliche Schutzausrüstung nach EN 374, Kategorie III, für den Einsatz bei Reinigungsarbeiten im Umgang mit Chemikalien und Desinfektionsmitteln.

MPG EN 455/1-4 PSA Kat. III EN 374 LATEX FREE

STERIL erhältlich

	Packungsinhalt	Artikel-Nummer	Vers.-Einh. Packungen
Peha-soft® nitrile powderfree unsteril, in Spenderkartons			
Extra Small	100 Stück	942 189	10
Small	100 Stück	942 190	10
Medium	100 Stück	942 191	10
Large	100 Stück	942 192	10
Extra Large	90 Stück	942 193	10

Peha-soft® nitrile guard

Der latexfreie Schutzhandschuh aus synthetischem Nitrilkautschuk mit der langen Stulpe.

Charakteristik
Latexfreie Einmal-Untersuchungs- und Schutzhandschuhe mit langer Stulpe aus weichem, blau gefärbtem Nitrilkautschuk, puderfrei; durch Polymer-Innenbeschichtung leicht anzuziehen; texturierter Fingerbereich für optimale Griffigkeit; hochelastisch, besonders reißfest und sicher; hervorragende Passform und ausgezeichnetes Tastempfinden; links und rechts zu tragen.

Anwendung
Als strapazierfähiger Einmal-Handschuh in allen Bereichen, in denen das Personal durch Kontamination gefährdet ist. Insbesondere geeignet für Personen, die auf Handschuhpuder überempfindlich reagieren oder mit Allergien gegen Latexproteine (Typ-I-Allergie). Persönliche Schutzausrüstung nach EN 374, Kategorie III, für den Einsatz bei Reinigungsarbeiten im Umgang mit Chemikalien und Desinfektionsmitteln.

AQL 1,0

MPG EN 455/1-4 PSA Kat. III EN 374 LATEX FREE

	Packungsinhalt	Artikel-Nummer	Vers.-Einh. Packungen
Peha-soft® nitrile guard powderfree unsteril, in Spenderkartons			
Extra Small	100 Stück	942 200	10
Small	100 Stück	942 201	10
Medium	100 Stück	942 202	10
Large	100 Stück	942 203	10
Extra Large	100 Stück	942 204	10

Sicherer Schutz für Gesicht und Augen.

Foliodress® mask Comfort Loop

Die Einmalmaske mit optimaler Filterleistung und höchstem Tragekomfort.

Charakteristik
Hochwertige Einmalmasken nach EN 14683 Typ II aus hypoallergenen, besonders weichen und geschmeidigen Vliesstoffen, naturlatexfrei; mit speziellem Micro-Keimfilter für freies Atmen bei optimaler Filterleistung; mit langem, integriertem Nasenbügel; geruchsneutral und strapazierfähig; in verschiedenen Materialkombinationen und Modellen für die unterschiedlichsten Anforderungen.

	Packungs-inhalt	Artikel-Nummer	Vers.-Einh. Packungen
Foliodress® mask Comfort Loop (blau), in Entnahmekartons			
	50 Stück	992 537	10

Foliodress® mask Protect Senso

Die Einmalmaske in einer besonders weichen und leichten Materialkombination mit ultraschallverschweißten Bändern für sehr sensible Haut.

Charakteristik
Hochwertige Einmalmasken für sehr sensible Haut mit einer besonders weichen und leichten Materialkombination und ultraschallverschweißten Bändern. Geprüft nach EN 14683 Typ II; hypoallergene Vliesstoffe, naturlatexfrei; mit speziellem Micro-Keimfilter für freies Atmen bei optimaler Filterleistung; mit langem, integriertem Nasenbügel; geruchsneutral und strapazierfähig.

	Packungs-inhalt	Artikel-Nummer	Vers.-Einh. Packungen
Foliodress® mask Protect Senso (blau), in Entnahmekartons			
	50 Stück	992 535	6

Foliodress® Eye Protect

Der sichere und komfortable Extraschutz für die Augen mit individuell einstellbaren Bügeln.

Charakteristik
Wiederverwendbare Schutzbrille mit Panoramascheibe aus hartbeschichtetem Polycarbonat, mit Antibeschlagbeschichtung und integriertem Seitenschutz; sicherer Sitz durch anatomische Form und individuell einstellbare Bügel.

	Packungsinhalt	Artikel-Nummer	Vers.-Einh. Packungen
Folioidress® Eye Protect			
	5 Stück	992 524	12

Foliodress® S

Der Schutzkittel für Personal und Besucher.

Charakteristik
Einmal-Schutzkittel aus weichem Vliesstoff; Einheitsgröße in großzügigem Zuschnitt mit breit überlappender Rückenpartie; mit Verschlussbändern am Hals, 2 m langem Bindeband und elastischem Ärmelabschluss. Auch in einer undurchlässigen Ausführung mit Folieninnenseite erhältlich.

	Packungsinhalt	Artikel-Nummer	Vers.-Einh. Packungen
Folioidress® S (blau), 112 cm			
	5 x 10 Stück	604 705	1
Folioidress® S (weiß), 122 cm, undurchlässig			
	5 x 10 Stück	604 707	1

Foliodress Cap Universal

Universelle Baretthaube mit umlaufendem Gummizug.

Charakteristik
Gut geschnittene Haubenmodelle mit perfekter Passform sorgen bei allen Frisuren für eine sichere Bedeckung der Haare. Haar- und Schuppenpartikel werden zuverlässig zurückgehalten. Eine reißfeste Verarbeitung mit Nahtverstärkung an den besonders beanspruchten Stellen erhöht die Sicherheit. Der verwendete Vliesstoff verfügt über eine hohe Luftdurchlässigkeit und gute Wärmeregulation. Die Hauben sind weich und leicht. Sie bieten auch über lange Zeiträume angenehmen Tragekomfort und schonen die Frisur.

	Packungsinhalt	Artikel-Nummer	Vers.-Einh. Packungen
Folioidress® Cap Comfort Universal (weiß), in Entnahmekartons			
	100 Stück	992 466	8

Zuverlässige Desinfektionskontrolle.

Die HARTMANN-Instrumente zur optischen und mikrobiologischen Kontrolle von Desinfektionsmaßnahmen tragen dazu bei, einen hohen Hygienestandard sicherzustellen. Nebenbei sind die Instrumente auch noch denkbar einfach anzuwenden.

Derma LiteCheck Box

Handliches Schulungstool für den Fluoreszenztest mit UV-Schwarzlicht.

Charakteristik

- mit nur wenigen Handgriffen entsteht eine gebrauchsfertige Schulungs-Box
- platzsparende Maße
- offen: (B x H x T)
  35 cm x 35 cm x 29,4 cm
  geschlossen: (B x H x T)
  35 cm x 35 cm x 10,8 cm

Lieferumfang

Box, 180 cm Netzkabel, 2 Tuben Visirub, Broschüre und Kennzeichnungs-Etiketten.

Anwendungsbereiche

Die Derma LiteCheck Box stellt in Verbindung mit Visirub conc., dem fluoreszierenden Konzentrat zur Visualisierung von Benetzungslücken bei der Händedesinfektion, ein Instrument zur Kontrolle der korrekten Einreibetechnik dar.

	Packungs-inhalt	Artikel-Nummer	Vers.-Einh. Packungen
Derma LiteCheck Box			
	1 Stück	975 840	1
Visirub			
10 ml Tube	20 Stück	975 820	1

GlowCheck

Test-Kit zur optischen Durchführungskontrolle von Flächenreinigungs- und Desinfektionsmaßnahmen.

Charakteristik
- einfach anzuwenden
- kurzfristige, zeitnahe Aussage der Effektivität möglich
- bietet diverse Möglichkeiten der unsicht-baren Markierung von Flächen
- inkl. UV-Lampe zur schnellen optischen Kontrolle

Anwendungsgebiete
Zur optischen Kontrolle nach Durchführung von Reinigungs- und Desinfektionsmaßnahmen auf Flächen mittels UV-Licht.

Anwendung
Das Test-Kit bietet verschiedene Möglichkeiten zur unsichtbaren Flächen-Markierung vor der Durchführung von Flächenreinigungs- und Desinfektionsmaßnahmen. Im Anschluss daran wird mit Hilfe der UV-Lampe überprüft ob noch Markierungen vorhanden sind.

Das GlowCheck Test-Kit besteht aus:
- 30 ml GlowCheck-UV-Spezialfarbe, Pumpspray
- 30 ml GlowCheck-UV-Spezial-Stempelfarbe
- GlowCheck-Marker
- GlowCheck-Automatikstempel „HYGIENE CHECK!“
- Hochleistungs-12-LED-UV-Schwarzlichttaschenlampe
- Schulungs-CD-ROM
- 50 ml Bacillol AF, alkoholisches Schnell-Desinfektionsmittel für Flächen

Das GlowCheck Nachfüllset besteht aus:
- 30 ml GlowCheck-UV-Spezialfarbe, Pumpspray
- 30 ml GlowCheck-UV-Spezial-Stempelfarbe
- GlowCheck-Marker

	Packungsinhalt	Artikel-Nummer	Vers.-Einh. Packungen
GlowCheck			
	Test-Kit	977 260	1
	Nachfüllset	981 051	1

Flächen-Desinfektionsmittel vorsichtig verwenden. Vor Gebrauch stets Etikett und Produktinformation lesen.

BODE Dip Slides Combi

Nährmedien zum einfachen Nachweis von aeroben Bakterien, Pilzen und Hefen.

Charakteristik
- zur hausinternen Überprüfung des Hygienestatus
- 2-Kammer-System für den getrennten Nachweis von aeroben Bakterien sowie Pilzen und Hefen
- kostengünstig
- einfache Handhabung

	Packungsinhalt	Artikel-Nummer	Vers.-Einh. Packungen
BODE Dip Slides Combi			
2 x 10 Röhren	1 Stück	900 130	1

Individueller Service.

HARTMANN bietet für die vielfältigen Herstellungsprozesse in der Life Science-Industrie maßgeschneiderte Hygienelösungen. Der Service reicht dabei von der Fachberatung vor Ort über das Erstellen von Desinfektionsplänen und die Durchführung von Schulungen bis hin zur Abgabe von Analysenzertifikaten bei jeder Lieferung.

Beratung und Begehung vor Ort

Erfahrene HARTMANN-Fachberater unterstützen mit persönlicher Beratung bei der Produktauswahl und spezifischen Hygieneproblemen. Kritische Punkte im Labor- und Produktionsbetrieb werden im Rahmen einer betriebshygienischen Begehung umfassend analysiert.

Individuelle Desinfektionspläne

HARTMANN-Spezialisten erstellen auf die Bedürfnisse und rechtlichen Anforderungen zugeschnittene Desinfektions-, Händehygiene- und Hautschutzpläne.

Hygieneschulungen

HARTMANN-Experten schulen Hygieneverantwortliche und Mitarbeiter zu allen hygienerelevanten Themen, darunter Grundlagenwissen zur Hygiene, Reinigung und Desinfektion, Mikrobiologie sowie zur Personal- und Produktionshygiene.

Informations- und Servicematerialien

HARTMANN stellt mit jeder Lieferung Analysenzertifikate zur Verfügung, die u. a. die Dokumentation erleichtern. Darüber hinaus bietet HARTMANN umfangreiche Informations- und Servicematerialien.

Experten-Hotline

Das Experten-Team des BODE SCIENCE CENTER, dem wissenschaftlichen Kompetenzzentrum von HARTMANN, beantwortet individuelle Fragen rund um die Themen Hygiene, Desinfektion, Infektions- und Kontaminationsschutz.

Contact Point des BODE SCIENCE CENTER
Tel.: +49 (40)-54 00 6 -111
Fax: +49 (40)-54 00 6 - 777
E-Mail: contact@bode-science-center.com

Sterillium: *Wirkstoffe:* Propan-2-ol, Propan-1-ol, Mecetroniumetilsulfat. **Zusammensetzung:** 100 g Lösung enthalten: *Wirkstoffe:* Propan-2-ol 45,0 g, Propan-1-ol 30,0 g, Mecetroniumetilsulfat 0,2 g. *Sonstige Bestandteile:* Glycerol 85 %, Tetradecan-1-ol, Duftstoffe, Patentblau V 85 %, Gereinigtes Wasser. **Anwendungsgebiete:** Zur hygienischen und chirurgischen Händedesinfektion. Zur Hautdesinfektion vor Injektionen und Punktionen. **Gegenanzeigen:** Für die Desinfektion von Schleimhäuten nicht geeignet. Nicht in unmittelbarer Nähe der Augen oder offener Wunden anwenden. Überempfindlichkeit (Allergie) gegen einen der Inhaltsstoffe. **Nebenwirkungen:** Gelegentlich kann eine leichte Trockenheit oder Reizung der Haut auftreten. In solchen Fällen wird empfohlen, die allgemeine Hautpflege zu intensivieren. Allergische Reaktionen sind selten. **Warnhinweise:** Sterillium soll nicht bei Neu- und Frühgeborenen angewendet werden. Erst nach Auftrocknung elektrische Geräte benutzen. Nicht in Kontakt mit offenen Flammen bringen. Auch nicht in der Nähe von Zündquellen verwenden. Flammpunkt 23 °C, entzündlich. Bei bestimmungsgemäßer Verwendung des Präparates ist mit Brand- und Explosionsgefahren nicht zu rechnen. Nach Verschütten des Desinfektionsmittels sind folgende Maßnahmen zu treffen: sofortiges Aufnehmen der Flüssigkeit, Verdünnen mit viel Wasser, Lüften des Raumes sowie das Beseitigen von Zündquellen. Nicht rauchen. Im Brandfall mit Wasser, Löschpulver, Schaum oder CO_2 löschen. Ein etwaiges Umfüllen darf nur unter aseptischen Bedingungen (Sterilbank) erfolgen.

Sterillium classic pure: *Wirkstoffe:* Propan-2-ol, Propan-1-ol, Mecetroniumetilsulfat. **Zusammensetzung:** 100 g Lösung enthalten: *Wirkstoffe:* Propan-2-ol 45,0 g, Propan-1-ol 30,0 g, Mecetroniumetilsulfat 0,2 g. *Sonstige Bestandteile:* Glycerol 85 %, Tetradecan-1-ol, Gereinigtes Wasser. **Anwendungsgebiete:** Zur hygienischen und chirurgischen Händedesinfektion. Zur Hautdesinfektion vor Injektionen und Punktionen. **Gegenanzeigen:** Für die Desinfektion von Schleimhäuten nicht geeignet. Nicht in unmittelbarer Nähe der Augen oder offener Wunden anwenden. Überempfindlichkeit (Allergie) gegen einen der Wirkstoffe oder der sonstigen Bestandteile. **Nebenwirkungen:** Gelegentlich kann eine leichte Trockenheit oder Reizung der Haut auftreten. In solchen Fällen wird empfohlen, die allgemeine Hautpflege zu intensivieren. Allergische Reaktionen sind selten. **Warnhinweise:** Die Händedesinfektion dient der gezielten Vermeidung einer Infektionsübertragung z. B. in der Krankenpflege. Sterillium classic pure soll nicht bei Neu- und Frühgeborenen angewendet werden. Die Anwendung bei Säuglingen und Kleinkindern soll erst nach ärztlicher Rücksprache erfolgen. Ein Kontakt der Lösung mit den Augen muss vermieden werden. Wenn die Augen mit der Lösung in Berührung gekommen sind, sind sie bei geöffnetem Lidspalt mehrere Minuten mit fließendem Wasser zu spülen. Ein Umfüllen von einem Behältnis in ein anderes soll vermieden werden um eine Kontamination der Lösung zu vermeiden. Wenn Umfüllen unvermeidbar ist, darf es nur unter aseptischen Bedingungen (z. B. Benutzung von sterilen Behältnissen unter Laminar Air Flow) erfolgen. Erst nach Auftrocknung elektrische Geräte benutzen. Nicht in Kontakt mit offenen Flammen bringen. Auch nicht in der Nähe von Zündquellen verwenden. Flammpunkt 23 °C, entzündlich. Bei bestimmungsgemäßer Verwendung des Präparates ist mit Brand- und Explosionsgefahren nicht zu rechnen. Nach Verschütten des Desinfektionsmittels sind folgende Maßnahmen zu treffen: sofortiges Aufnehmen der Flüssigkeit, Verdünnen mit viel Wasser, Lüften des Raumes sowie das Beseitigen von Zündquellen. Nicht rauchen. Im Brandfall mit Wasser, Löschpulver, Schaum oder CO_2 löschen.

Sterillium med: *Wirkstoff:* Ethanol. **Zusammensetzung:** 100 g Lösung enthalten: *Wirkstoff:* Ethanol 99 % 85,0 g, *Sonstige Bestandteile:* Butan-2-on, 1-Propanol (Ph. Eur.), Tetradecan-1-ol, Glycerol 85 %, Gereinigtes Wasser. **Anwendungsgebiete:** Zur hygienischen und chirurgischen Händedesinfektion. **Gegenanzeigen:** Nicht in unmittelbarer Nähe der Augen oder offener Wunden anwenden. **Hinweis:** Bei Kontakt der Lösung mit den Augen sollten die geöffneten Augen für einige Minuten mit fließendem Wasser gewaschen werden. Nicht bei Überempfindlichkeit (Allergie) gegen den Wirkstoff oder einen der sonstigen Bestandteile anwenden. **Nebenwirkungen:** Gelegentlich kann eine leichte Trockenheit oder Reizung der Haut auftreten. In solchen Fällen wird empfohlen, die allgemeine Hautpflege zu intensivieren. Allergische Reaktionen sind selten. **Warnhinweise:** Nur äußerlich anwenden. Aufgrund des Gehaltes an Alkohol kann häufige Anwendung des Arzneimittels auf der Haut Reizungen oder Entzündungen verursachen. Nicht in Kontakt mit offenen Flammen bringen. Von Zündquellen fernhalten – nicht rauchen. Flammpunkt nach DIN 51755: ca. 16 °C, leichtentzündlich. Bei bestimmungsgemäßer Verwendung des Präparates ist mit Brand- und Explosionsgefahren nicht zu rechnen. Nach Verschütten des Desinfektionsmittels sind folgende Maßnahmen zu treffen: sofortiges Aufnehmen der Flüssigkeit, Verdünnen mit viel Wasser, Lüften des Raumes sowie das Beseitigen von Zündquellen. Im Brandfall mit Wasser, Löschpulver, Schaum oder CO_2 löschen. Ein etwaiges Umfüllen darf nur unter aseptischen Bedingungen (Sterilbank) erfolgen.

Sterillium Tissue: *Wirkstoffe:* 2-Propanol (Ph. Eur.), 1-Propanol (Ph. Eur.), Mecetroniumetilsulfat. **Zusammensetzung:** 1 Feuchttuch aus Vlies enthält: *Wirkstoffe:* Propan-2-ol 1.341 mg, Propan-1-ol 894 mg, Mecetroniumetilsulfat 5,96 mg. Sonstige Bestandteile: Tetradecan-1-ol, Glycerol 85 %, Duftstoffe, Gereinigtes Wasser. **Anwendungsgebiete:** Zur hygienischen Händedesinfektion, zur Hautdesinfektion vor Injektionen und Punktionen auf talgdrüsenarmer Haut. **Gegenanzeigen:** Sterillium Tissue darf nicht angewendet werden, wenn eine Überempfindlichkeit (Allergie) gegen 2-Propanol (Ph. Eur.), 1-Propanol (Ph. Eur.), Mecetroniumetilsulfat oder einen der sonstigen Bestandteile besteht, in der unmittelbaren Nähe der Augen oder offener Wunden, bei Früh- und Neugeborenen, zur Desinfektion von Schleimhäuten. **Nebenwirkungen:** Gelegentlich kann eine leichte Trockenheit oder Reizung der Haut auftreten. In solchen Fällen wird empfohlen, die allgemeine Hautpflege zu intensivieren. Allergische Reaktionen sind selten. **Warnhinweise:** Anwendung bei Säuglingen und Kleinkindern erst nach ärztlicher Rücksprache. Berührung mit den Augen vermeiden. Bei Berührung mit den Augen sofort bei geöffnetem Lidspalt mehrere Minuten mit fließendem Wasser spülen. Elektrische Geräte erst verwenden, wenn das Mittel getrocknet ist. Von offenen Flammen fernhalten. Nicht in der Nähe von Zündquellen verwenden. Flammpunkt 23,5 °C, entzündlich. Im Brandfall mit Wasser, Feuerlöscher, Schaum oder CO_2 löschen.

Sterillium Virugard: *Wirkstoff:* Ethanol. **Zusammensetzung:** 100 g Lösung enthalten: *Wirkstoff:* Ethanol 99 % 95,0 g. *Sonstige Bestandteile:* Butan-2-on, Glycerol, Tetradecan-1-ol, Benzin. **Anwendungsgebiete:** Hygienische und chirurgische Händedesinfektion. **Gegenanzeigen:** Nicht auf Schleimhäuten anwenden. Nicht in unmittelbarer Nähe der Augen oder offener Wunden anwenden. Überempfindlichkeit gegen Inhaltsstoffe. **Nebenwirkungen:** Selten treten leichte, diffuse Hautirritationen oder allergische Reaktionen auf. In solchen Fällen wird empfohlen, die allgemeine Hautpflege zu intensivieren. **Warnhinweise:** Nicht in Kontakt mit offenen Flammen bringen. Nicht in der Nähe von Zündquellen verwenden. Flasche nach Gebrauch verschließen. Flammpunkt nach DIN 51755: 0 °C. Leicht entzündlich. Elektrostatische Aufladung vermeiden. Mit alkoholnassen Händen nichts berühren. Nach Verschütten des Desinfektionsmittels sind folgende Maßnahmen zu treffen: Sofortiges Aufnehmen der Flüssigkeit, Verdünnen mit viel Wasser, Lüften des Raumes sowie das Beseitigen von Zündquellen. Nicht rauchen. Ein etwaiges Umfüllen darf nur unter aseptischen Bedingungen (Sterilbank) erfolgen.

BODE Chemie GmbH
Melanchthonstraße 27
22525 Hamburg

Biozidprodukte vorsichtig verwenden. Vor Gebrauch stets Etikett und Produktinformationen lesen

Produktübersicht

Bacillol® 30 Foam 28
Bacillol® 30 Tissues 29
Bacillol® AF 24
Bacillol® AF Tissues 25
Bacillol® Tissues 26
Bacillol® Wipes 27
Baktolan® balm 18
Baktolan® balm pure 18
Baktolan® lotion 18
Baktolan® lotion pure 18
Baktolin® sensitive 19
Baktolin® pure 19
BODE Desomat® 800 62
BODE Desomat® 800 mit Display 62
BODE Desomat® K 800 63
BODE Desomat® P 800 63
Bodedex® forte 42
Bodedex® zyme 42
BODE Dip Slides Combi 71
BODE Eurospender 1 plus 54
BODE Eurospender 1 plus touchless 54
BODE Eurospender 3000 56
BODE Eurospender Vario 56
BODE Fußsprühanlage 21
BODE X-Wipes (für Flächen) 36
BODE X-Wipes Safety Pack 37
BODE X-Wipes Wandhalter
u. Sicherungsbügel 60
Bomix® plus 43

Cutasept® feet 21
CleanSafe basic 58
CleanSafe extra 59
CleanSafe extra touchless 59
CleanSafe touchless 58

Derma LiteCheck Box 70
Desinfektionswannen 61
Dismoclean® 23 alka zyme 50
Dismoclean® 25 acid 50
Dismoclean® 28 alka med 51
Dismoclean® twin basic / twin zyme 51
Dismozon® pur steril 39
Dismozon® plus 38

Foliodress® Cap Universal 69
Foliodress® Eye Protect 69
Foliodress® mask Comfort Loop 68
Foliodress® mask Protect Senso 68
Foliodress® S 69
Flowpack Wandhalter 60

GlowCheck 71

Kohrsolin® extra 34
Kohrsolin® extra Tissues 35
Kohrsolin® FF 32
Kohrsolin® FF Tissues 33
Korsolex® basic 48
Korsolex® extra 47
Korsolex® FF 46
Korsolex® med AF 45
Korsolex® plus 44

Mikrobac® forte 30
Mikrobac® Tissues / -XXL 31

Peha-soft® nitrile fino 66
Peha-soft® nitrile guard 67
Peha-soft® nitrile pf 67
Peha-soft® nitrile white 66

Stellisept® HD 20
Sterillium® 10
Sterillium® classic pure 11
Sterillium® Gel pure 12
Sterillium® Tissue 16
Sterillium® med 14
Sterillium® Virugard 15

ClimatePartner
klimaneutral
Druck | ID: 10661-1209-1003
FSC
www.fsc.org
MIX
Papier aus verantwortungsvollen Quellen
FSC® C108784

PAUL HARTMANN AG
Postfach 14 20
89504 Heidenheim
Deutschland

Telefon +49 7321 36-0
Telefax +49 7321 36-3636
info@hartmann.info

www.hartmann.de

HARTMANN

Gesundheit ist
unser Antrieb

P 216 (01.17) 084 400/3